TWIN BUSCH GERMANY

25 Jahre

Produktlinie

Einblicke in unser Sortiment

Seit 1997, Ihr kompetenter Spezialist in Sachen KFZ-Werkstattausrüstung!

Jean Pierre Kreamer, der TV-Star und PROFI-Tuner empfiehlt TWIN BUSCH Germany!

Hebebühnen
Reifenmontagemaschinen
Reifenwuchtmaschinen
und vieles mehr!

twinbusch.de

Twin Busch GmbH
Amperestr. 1
D-64625 Bensheim
+49 (0)6251-70585-0
info@twinbusch.de

Verkauf
Beratung
Ausstellung
Warenlager
Selbstabholung
Liefer- und Montageservice
After Sales Service
Service-Werkstatt
Technischer Support
Großes Ersatzteillager
Individuelle Schulungen
24h Online-Einkauf
Weltweiter Versand
Leasing/Finanzierung
Produktentwicklung
Messen/Events
Service-Downloads

Herzlich willkommen bei TWIN BUSCH,

Ihr zuverlässiger Spezialist und kompetenter Partner rund um den Bereich KFZ-Werkstattausrüstung.

Die Twin Busch GmbH ist ein im Jahr 1997 gegründetes, mittelständisches Unternehmen und hat ihren Firmenhauptsitz in D-64625 Bensheim mit Niederlassungen in D-14974 Ludwigsfelde (Berlin), im Ruhrgebiet (D-45478 Mülheim) sowie in D-29664 Walsrode und darüber hinaus jeweils eine Tochterfirma in F-67620 Soufflenheim (Frankreich), E-08520 Les Franqueses del Vallés / Barcelona (Spanien), NL-7471EW Goor (Niederlande), RO-330037 Deva/ Hunedoara (Rumänien), RO-077010 Ilfov/Bukarest (Rumänien) sowie in NN16 8PS, Kettering (England) und desweiteren in North Las Vegas, NV 89030 (USA).

Mit Stolz blicken wir auf unsere langjährige und erfolgreiche Firmengeschichte zurück. Neben dem im hessischen Bensheim (DE) ansässigen Firmenhauptsitz der Twin Busch GmbH sind diesem mittlerweile noch drei weitere Gebäudeeinheiten im unmittelbaren Umfeld angebunden. Daraus resultiert ein perfektes Zusammenspiel zwischen Produktentwicklung, Lagerlogistik, Kundenbetreuung, Servicedienstleistungen und Ausstellungskapazitäten auf insgesamt über 30.000 m² Grundstücksflächen und über 13.000 m² Gebäudeflächen am Standort Bensheim.

Unser Fokus liegt in der Hebe- und Reifentechnik. Neben Hebebühnen (2-Säulen-Hebebühnen, Scherenhebebühnen, 1-Säulen-Hebebühnen, 4-Säulen-Hebebühnen, Unterflur-Hebebühnen, Radgreifanlagen), Reifenmontagemaschinen und Reifenwuchtmaschinen finden Sie bei uns noch viele weitere innovative Produkte rund um den Bereich professioneller KFZ-Werkstattausrüstung.

Die Twin Busch GmbH repräsentiert höchste Qualität in Verbindung mit einem hervorragendem Preis-Leistungs-Verhältnis. Hierbei liegt uns umfassender Service und eine bestmögliche Kundenzufriedenheit besonders am Herzen. Unser qualifiziertes und geschultes Fachpersonal steht Ihnen mit Rat und Tat zur Seite. Auf Wunsch bieten wir auch individuelle und professionelle Schulungen an.

Um unserer Unternehmensphilosophie „Qualität, die überzeugt“ gerecht zu werden, durchlaufen unsere Produkte zahlreiche Kontrollen. Neben regelmäßigen Qualitäts- und Funktionstests entsprechen unsere Produkte selbstverständlich den geltenden europäischen Richtlinien (CE).

Wir bieten unseren Kunden die Möglichkeit sich von der hervorragenden Qualität unserer Produkte in unseren großzügig bemessenen Ausstellungsräumen in D-64625 Bensheim, sowie bei allen Tochterfirmen zu überzeugen. Lassen Sie sich individuell und kompetent von unseren Verkaufsteams und geschulten Mitarbeitern beraten.

Besuchen Sie auch unseren Onlineshop auf „www.twinbusch.de“, bzw. die entsprechenden Länderdomains. Mit unseren Web-Portalen möchten wir Ihnen die Welt von Twin Busch in Ihrer ganzen Vielfalt präsentieren. Neben unserem umfangreichen Produktangebot finden Sie Hintergrundinformationen zu unserem Unternehmen, spezielle Serviceangebote, Produkt- und Anleitungsvideos, Bedienungsanleitungen und eine Menge mehr.

Unsere großflächigen Lagerhallen erlauben es uns, z.B. ständig über 3000 Hebebühnen sowie mehr als 2000 Reifenwucht- und Reifenmontagemaschinen und darüber hinaus ein großes Sortiment an weiterem KFZ-Werkstattzubehör auf Lager zu halten, womit für unsere Kunden eine sehr hohe Verfügbarkeit unserer Produktlinie gewährleistet ist.

Täglicher, weltweiter Versand lässt die Twin Busch GmbH auch international präsent sein und in Zusammenarbeit mit unserer Hausspedition sorgen wir für schnellstmögliche Versandwege. Regional liefern wir auch mit unserem hauseigenen Fuhrpark. Selbstabholung durch unsere Kunden direkt ab Lager ist natürlich auch möglich.

Mit unserer Rundumbetreuung bieten wir Ihnen die Möglichkeit Ihre erworbenen Produkte von unserem Twin Busch-Serviceteam kostengünstig montieren zu lassen. Zögern Sie nicht und nutzen Sie unsere besonderen Leistungen. Lieferung, Montage und UVV-Abnahme, alles fachkundig und kompetent aus einer Hand.

Darüber hinaus verfügt die Twin Busch GmbH über ein großzügiges Ersatzteillager mit angebundener Servicewerkstatt, um Ihnen im Bedarfsfall jederzeit schnellen und fachmännischen Service bieten zu können. Unser Service endet nicht mit der Auslieferung ihrer Produkte. Auch nach Ihrem Kauf können Sie sich jederzeit auf Twin Busch verlassen. Denn Kundentreue ist uns wichtig.

Wir kooperieren weltweit mit zahlreichen Großhandels- und Vertriebspartnern und blicken auch hier mit Stolz auf einen zufriedenen Kundenstamm. Denn gegenseitige Fairness und Vertrauen ist der Grundstein guter Zusammenarbeit.

Wir freuen uns auf Ihren Besuch!

Herzlichst Ihr
TWIN BUSCH-Team

Gabi und Harald Busch
Geschäftsleitung

Dennis und Marc Busch
Geschäftsleitung

Wir sind für Sie da!

Montag bis Freitag:
9:00 - 12:30 Uhr &
13:00 - 18:00 Uhr
Samstag:
10:00 - 13:00 Uhr

Logistik- und Schulungszentrum in Bensheim

www.twinbusch.de | info@twinbusch.de
Twin Busch GmbH | Amperestr. 1 | D-64625 Bensheim | Tel.: +49 (0) 6251 - 70585-0 | Fax: +49 (0) 6251-70585-29

Eine Auswahl unserer besonderen Leistungen auf einen Blick!

- *Großräumige Ausstellungshallen*
- *Täglicher, weltweiter Versand*
- *Sofortmitnahme*
- *Kundennah und kompetent*
- *Hohe Lagerkapazitäten*
- *Servicewerkstatt*
- *After Sales Service*
- *Großes Ersatzteillager*
- *Günstiger Montageservice*
- *Individuelle Schulungen*
- *Messen und Events*
- *Leasing möglich*

Ihr Wegweiser durch unsere Produktlinie...

Entscheidungshelfer/Kaufberatung > 2-Säulen-Hebebühnen 5
TW242G - Garagenmodell - 2-Säulen-Hebebühne 6
TW242A-FZ - feuerverzinkt - Basic-Line - 2-Säulen-Hebebühne 7
TW242A - Basic-Line - 2-Säulen-Hebebühne 8
TW242A-G - Basic-Line - 2-Säulen-Hebebühne 8
TW242E - Basic-Line - 2-Säulen-Hebebühne 9
TW236PE - Profi-Line - 2-Säulen-Hebebühne 10
TW236PEB39 - barrierefrei - Profi-Line - 2-Säulen-Hebebühne 11
TW242PE - Profi-Line - 2-Säulen-Hebebühne 12
TW242PEB43 - barrierefrei - Profi-Line - 2-Säulen-Hebebühne 13
TW250 - Heavy-Line - 2-Säulen-Hebebühne 14
TW250B45 - barrierefrei - Heavy-Line - 2-Säulen-Hebebühne 15
TW260 - Heavy-Line - 2-Säulen-Hebebühne 16
TW260B45 - barrierefrei - Heavy-Line - 2-Säulen-Hebebühne 17
TW125F - feststehend - 1-Säulen-Hebebühne 18
TW125M - mobil - 1-Säulen-Hebebühne 19
TWSA40V2 - Auffahrscherenhebebühne 20
TWSA42UV2 - Unterflur - Auffahrscherenhebebühne 21
TWS319 - Doppelscherenhebebühne 22
TWS318U - Unterflur - Scherenhebebühne 23
TWS3510E - Scherenhebebühne 24
TWS310E / TWS310E-FZ - Scherenhebebühne 25
TW445 - 4-Säulen-Hebebühne 26
TW227P - 2-Säulen-Parkhebebühne 27
TW436PD2 / TW436PD2-G - 4-Säulen-Doppelhebebühne 28
TW436P / TW436P-G - 4-Säulen-Parkhebebühne 29
TW550-4 / TW550-6 - LKW-Radgreifanlagen 30
TW575-4 / TW575-6 - LKW-Radgreifanlagen 30
TWM02 - Motorradhebebühne 31
Zubehör für Hebebühnen 32
TW115 - Computergesteuerte Achsvermessung 34
Entscheidungshelfer/Kaufberatung > Reifenmontagemaschinen 35
TWX-610 - Basic-Line - Reifenmontagemaschine 36
TWX-11 - Reifenmontagemaschine 37
TWX-93 - Reifenmontagemaschine 38
TWX-98 - Reifenmontagemaschine 39
TWX-36WDK - Reifenmontagemaschine 40
TWX-31 / TWX-36 - Reifenmontagemaschine 42
TWX-00T - LKW-Reifenmontagemaschine 43
TWX-60T - LKW-Reifenmontagemaschine 44
TWX-80T - LKW-Reifenmontagemaschine 45
Zubehör für Reifenmontagmaschinen 46
Entscheidungshelfer/Kaufberatung > Reifenwuchtmaschinen 47
TWF-150 - Basic-Line - Reifenwuchtmaschine 48
TWF-00 - Reifenwuchtmaschine 49
TWF-23 - Reifenwuchtmaschine 50
TWF-95 - Reifenwuchtmaschine 51
TWF-50T - LKW-Reifenwuchtmaschine 52
TWF-100 - handbetrieben - Reifenwuchtmaschine 53
TWB-PS304WD - Bremsenprüfstraße 54
TWB-BP304WD - Bremsenprüfstand 56
Bremsenprüfstand - Einzelübersicht 57
TWDT-10 - Diagnose-Tester 58
TWK-270S, K-200L, K-270L, K-500L, K-500SL - Kompressoren 59
TWAC-300R, TWAC-300YF, TWAC-250R - Klimaservicegeräte 60
TWSWEA, SWEA-PRO, SWEB, SWED - Scheinwerfer-Einstellgeräte 61
TW07G /-L, TW014G /-L - Werkzeugwagen 62
TWWB028 - Werkstattschrankwand 63
TWWS23 - Werkstattschranksystem 64
TWWS15 - Werkstattschranksystem 65
TWWS2C - Werkstatt-Eckschranksystem 66
Zubehör für Werkstatt-Schranksysteme 67
Werkbank, Akkuschrauber, Druckluft-Werkzeuge, Bremsen-entlüftungsgeräte, Motorkran, Motorbrücke, Hubtische 68
Getriebeheber, Wagenheber, Ölauffangbehälter, Hydraulikpressen, Schweißgerät, Booster 69

Produktionseinblicke

TWIN BUSCH - BESTE MARKE 2021 - Sieger in 4 Kategorien

Hebeanlagen

Reifenmontage

Achsvermessung

Bremsenprüfstand

www.twinbusch.de | info@twinbusch.de
Twin Busch GmbH | Amperestr. 1 | D-64625 Bensheim | Tel.: +49 (0) 6251 - 70585-0 | Fax: +49 (0) 6251-70585-29

Seite 06-09 —— BASIC-LINE

Garagenmodell - Basic-Line-Serie > 4200 kg (TW242G)

Unser Garagenmodell ist speziell für die Bedürfnisse zur Nutzung in einer normalen PKW-Garage entwickelt worden. Basierend auf unserer ***TW242A*** ist die ***TW242G*** in der Höhe auf knapp über 2,30 m und in der Breite auf knapp unter 3 m gekürzt, somit ist eine Montage in fast jeder Standardgarage möglich.

Zur Online Video-beratung

Basic-Line-Serie > 4200 kg (TW242A / TW242E / TW242A-FZ)

Die Basic-Line Modellserie bietet Ihnen den Einstieg bei den 2-Säulen-Hebebühnen, trotz ihres sehr günstigen Preises ist die Basic-Line Modellserie ***qualitativ auf absolutem Profi-Niveau*** und für den täglichen Gebrauch vorgesehen. Durch Ihre hohe Tragkraft von ***4200 k***g ist das Anheben von PKW Kleinwagen, Sportwagen über SUV's bis hin zu Kleintransportern mit kurzem und mittleren Radstand möglich. Die Basic-Line Serie besteht aus den folgenden Modell-Varianten: Mit der ***TW242A*** bieten wir Ihnen unser preiswertestes Modell (mit einer manuellen Entriegelung der Sicherheitsrasten) an. Die ***TW242A-FZ*** ist zudem für den Außenbereich ausgelegt (feuerverzinkt) und mit einer trennbaren Steuereinheit, zur Witterungsgeschützten Lagerung, ausgestattet. Natürlich in gewohnter TWIN BUSCH-Qualität. Alternativ steht die ***TW242E*** gegenüber, welche bereits über eine ***automatische Entriegelung*** der Sicherheitsrasten verfügt.

Seite 10-13 —— PROFI-LINE

Profi-Line-Serie > 3600 kg (TW236PE / TW236PEB39) | 4200 kg (TW242PE / TW242PEB43)

Die Profi-Line Modellserie ist für die hohen Anforderungen einer Profiwerkstatt mit hohem Fahrzeug-Durchsatz konzipiert. Sie bietet im Vergleich zu den günstigeren Basic-Line Modellen mehr Komfort und serienmäßig eine bessere Ausstattung. (Wie z.B. Drehteller mit Doppelgewinde, ein flacheres Überfahrblech (sofern nicht barrierefrei), eine Säulenschutzabdeckung, ein Motor-Cover, eine 230 V Steckdose direkt am Schaltkasten und die im Lieferumfang enthaltenen Steckadapter-Erhöhungen sowie dazu passende praktische Steckadapter-Halterungen. Desweiteren bieten wir Ihnen mit den Modellen ***TW236PEB39*** und ***TW242PEB43*** jeweils ein Modell in barrierefreier Ausführung an. (Ohne Überfahrblech). Die ***TW236PE*** und ***TW236PEB39*** mit 3600 kg Tragkraft ist besonders gut zur Anhebung von Klein-, Mittelklasse- und Sportwagen geeignet aber auch für Kleintransporter bis hin zu z.B. Fiat Ducato mit Radstand L2. Für größere und schwerere Fahrzeuge bietet die ***TW242PE*** und ***TW242PEB43*** die Alternative mit 4200 kg Tragkraft, sie ist weiterhin sehr gut geeignet für schwere Geländewagen, SUV´s und Kleintransporter mit kurzem und mittleren Radstand, aber auch Klein-, Mittelklasse- und Sportwagen sind natürlich ebenfalls geeignet.

Seite 14-17 —— HEAVY-LINE

Heavy-Line-Serie > 5000 kg (TW250 / TW250B45) | 6000 kg (TW260 / TW260B45)

Die Heavy-Line Modellserie ist die wohl am umfassendsten einzusetzende Hebebühnenserie auf dem Markt. Die Modellvarianten ermöglichen mit Ihrer hohen Tragkraft von 5000 kg oder 6000 kg und dem sehr großen Schwenkbereich der Tragarme das problemlose Anheben von Kleinwagen, bis hin zu SUV's, großen Limousinen und Sportwagen aber auch Maxi-Transporter mit kurzem, mittleren und langem Radstand. Durch Ihre weiten Durchfahrtsbreiten sind sie auch perfekt geeignet für das Anheben von breiten Fahrzeugen mit Aufbau, wie z.B. Wohnmobile und Wohnwagen, Fahrzeuge mit Verkaufsaufbau oder Krankenwagen. Für das Anheben und Arbeiten an sehr hohen Fahrzeugen wie Wohnmobil mit Alkove empfehlen wir die ***TW250*** oder ***TW260***. Die Unterschiede zwischen den Modellen ***TW250 / TW250B45*** und ***TW260 / TW260B45*** sind die höhere Tragkraft um weitere 1000 kg und der größere Aufnahmebereich durch längere Tragarme. Die Heavy-Line Modellserie ist den hohen Leistungsanforderungen einer Profiwerkstatt gewachsen und verfügt über eine sehr umfangreiche Serienausstattung wie z.B. Drehteller mit Doppelgewinde, flacheres Überfahrblech (sofern nicht barrierefrei), Säulenschutzabdeckung, ein Motor-Cover, eine 230 V Steckdose direkt am Schaltkasten und die im Lieferumfang enthaltenen Steckadapter-Erhöhungen sowie dazu passende praktische Steckadapter-Halterungen.

	TW242G	TW242A	TW242A-FZ	TW242E	TW236PE	TW236PEB39	TW242PE	TW242PEB43	TW250	TW250B45	TW260	TW260B45
Tragkraft	4200 kg	4200 kg	4200 kg	4200 kg	3600 kg	3600 kg	4200 kg	4200 kg	5000 kg	5000 kg	6000 kg	6000 kg
Hubhöhe (Drehteller eingedreht)*	1600 mm	1900 mm	1900 mm	1900 mm	1900 mm	1900 mm	1900 mm	1900 mm	1900 mm	1900 mm	1900 mm	1900 mm
Hubhöhe (Drehteller herausgedreht)**	1640 mm	1940 mm	1940 mm	1940 mm	1960 mm	1960 mm	1960 mm	1960 mm	1970 mm	1970 mm	1970 mm	1970 mm
Hubhöhe (Steckadapter+ Drehteller herausgedreht)***	1740 mm****	2040 mm****	2040 mm****	2040 mm****	2060 mm	2060 mm	2060 mm	2060 mm	2070 mm	2070 mm	2070 mm	2070 mm
Sicherheitsentriegelung	manuell	manuell	manuell	automatisch	automatisch	automatisch	automatisch	automatisch	automatisch	automatisch	automatisch	automatisch
Einschwenkhöhe	96 mm	96 mm	96 mm	96 mm	96 mm	96 mm	96 mm	96 mm	112 mm	112 mm	112 mm	112 mm
Antriebsspannung	230 V	230 V	230 V	230 V	400 V	400 V	400 V	400 V	400 V	400 V	400 V	400 V
Drehteller	1-stufig	1-stufig	1-stufig	1-stufig	2-stufig	2-stufig	2-stufig	2-stufig	2-stufig	2-stufig	2-stufig	2-stufig
Transportererhöhungen	optional	optional	optional	optional	inklusive	inklusive	inklusive	inklusive	inklusive	inklusive	inklusive	inklusive
Pulverbeschichtet	ja	ja	nein/ vollverzinkt	ja	ja	ja	ja	ja	ja	ja	ja	ja
Säulenschutzabdeckung	-	optional	inklusive	optional	inklusive	inklusive	inklusive	inklusive	inklusive	inklusive	inklusive	inklusive
Motor-Cover	-	-	-	-	inklusive	inklusive	inklusive	inklusive	inklusive	inklusive	inklusive	inklusive
Air-Kit	-	-	-	-	optional	optional	optional	optional	optional	optional	optional	optional
Anti-Lift-Up-Button	nein	nein	nein	nein	ja	ja	ja	ja	ja	ja	ja	ja
230 V Steckdose am Schaltkasten	nein	nein	nein	nein	ja	ja	ja	ja	ja	ja	ja	ja
Überfahrblech	ja (35 mm)	ja (35 mm)	ja (35 mm)	ja (35 mm)	ja (30 mm)	barrierefrei	ja (30 mm)	barrierefrei	ja (40 mm)	barrierefrei	ja (40 mm)	barrierefrei
Gesamtbreite/Bodenplatte (ohne Motor)	2986 mm	3436 mm	3436 mm	3436 mm	3436 mm	3436 mm	3436 mm	3436 mm	4020 mm	4020 mm	4020 mm	4020 mm
Säulenhöhe	2324 mm	2824 mm	2824 mm	2824 mm	2824 mm	3900 mm	2824 mm	4300 mm	2824 mm	4450 mm	2830 mm	4450 mm
Erforderliche Betonstärke (Speziallösung Seite 32)	200 mm	200 mm	200 mm	200 mm	200 mm	200 mm	200 mm	200 mm	250 mm	250 mm	250 mm	250 mm
Tragarmlänge / kurz (ca.)	520 - 740 mm	740 - 1150 mm	740 - 1150 mm	740 - 1150 mm	620 - 880 mm	620 - 880 mm	740 - 1150 mm	740 - 1150 mm	890 - 1800 mm	890 - 1800 mm	995 - 2080 mm	995 - 2080 mm
Tragarmlänge / lang (ca.)	620 - 920 mm	890 - 1390 mm	890 - 1390 mm	890 - 1390 mm	890 - 1390 mm	890 - 1390 mm	890 - 1390 mm	890 - 1390 mm	890 - 1800 mm	890 - 1800 mm	995 - 2080 mm	995 - 2080 mm
Breite zwischen den Säulen	2500 mm	2850 mm	2850 mm	2850 mm	2850 mm	2850 mm	2850 mm	2850 mm	3342 mm	3342 mm	3342 mm	3342 mm
max. Durchfahrtshöhe	-	-	-	-	-	3775 mm	-	4135 mm	-	4380 mm	-	4380 mm
max. Durchfahrtsbreite	2224 mm	2574 mm	2574 mm	2574 mm	2574 mm	2574 mm	2574 mm	2574 mm	2988 mm	2988 mm	2988 mm	2988 mm
Eigengewicht (ca.)	540 kg	600 kg	600 kg	600 kg	630 kg	670 kg	650 kg	700 kg	970 kg	1070 kg	1020 kg	1120 kg

*Gemessen vom Boden bis Oberkante Drehteller | **Gemessen vom Boden bis Oberkante Drehteller (herausgedreht) | ***Gemessen vom Boden bis Oberkante Steckadapter+Drehteller (herausgedreht)
****Bei den Modellen TW242G, TW242A, TW242A-FZ und TW242E sind die Transportererhöhungen optional erhältlich

Basic-Line 2-Säulen-Hebebühne
Art.-Nr.: TW242G

4200 kg | 1,60 m | 230 V | Manuell

Garagen-modell

Speziell für begrenzte Platzverhältnisse

Produktbeschreibung

Die TW242G Basic-Line Hebebühne ist speziell für begrenzte Platzverhältnisse. Durch ihre ***Gesamtbreite unter 3 m*** und einer ***Säulenhöhe von nur 2,32 m*** ist sie ***perfekt für normale Garagen geeignet***.
Mit höhenverstellbaren Drehtellern und flachen Überfahrblech (nur 35 mm).

Besonderheiten

- 1A Verarbeitungsqualität mit CE-Zertifikat
- Gefertigt nach ISO 9001
- *Gesamtbreite unter 3 m*
- *Säulenhöhe von nur 2,32 m*
- *Hubhöhe 1,60 m*
- Perfekt für normale Garagen geeignet
- Mechanische Sicherheitsrasten
- Hochwertige Tragsäulen aus Spezialwalzprofil
- 2 Hydraulikzylinder für kraftvolles Heben und Senken
- Tragarmarretierungsautomatik
- Gleichlaufsteuerung durch Stahlseile
- Manuelle Entriegelung auf beiden Seiten
- Teleskopierbare und angeschrägte Tragarme in flacher Ausführung für Sportwagen
- Asymmetrische Tragarme für weites Öffnen der Türen

Lieferumfang

- Hebebühne inkl. Motoreinheit
- Schwerlastanker (10 Stck.)
- Türanschlaggummis
- Deutsche Aufbauanleitung | Prüfbuch | CE-Zertifikat
- *Online Aufbauvideo*
- *Online Produktvideo*

Beachten Sie unseren technischen Entscheidungshelfer (Seite 5) vor dem Kauf Ihrer 2-Säulen-Hebebühne(n)!

Videos

YouTube — *Produkt-video* — *Aufbau-video*

AR

Können aufgrund der Tragarmlänge nicht angehoben werden, optional sind längere Tragarme erhältlich.

Radstand / Fahrzeuglängen

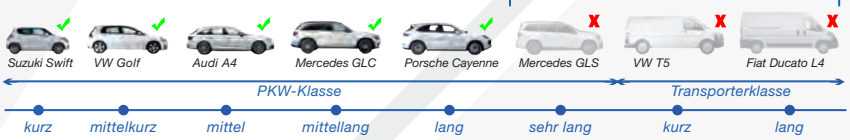

*Belehrungstext siehe Seite 33

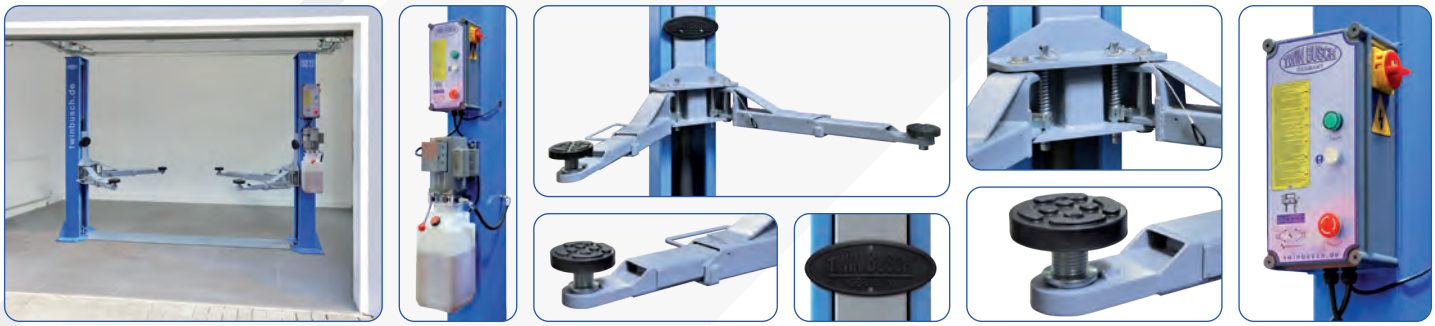

Bemaßungen

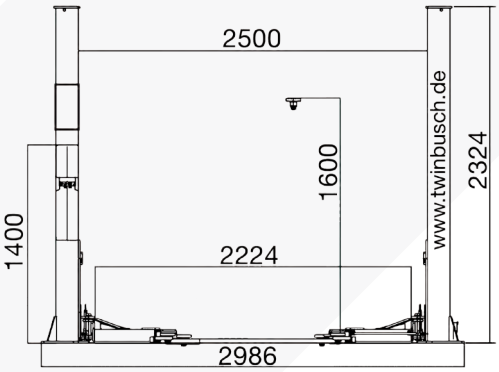

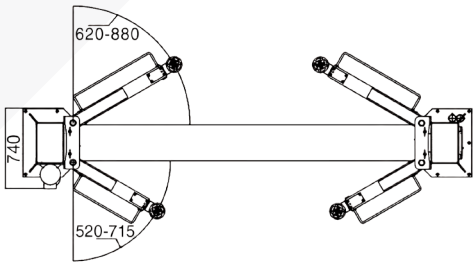

Bei *engen Platzverhältnissen* kann die Hebebühne *auch schmäler als die angegebene Gesamtbreite* aufgebaut werden!
Wie das funktioniert? Sprechen Sie uns an!

Technische Daten

Tragkraft CE	4200 kg
Hubhöhe max.	1600 mm/Ad 1740
Einschwenkhöhe	96 mm
Hub-, Senkzeit ca.	45/30 sek.
Antriebsspannung	230 V
Antriebsleitung	2,2 kW
Absicherung	16 A (C/Träge)
Eigengewicht (ca.)	540 kg

Weitere Informationen unter *www.twinbusch.de*

Optionales Zubehör

Transportererhöhungen
(4 Stck. im Set)

Erfahrungsgemäß ist die erforderliche Betonstärke (Fundamentvoraussetzung von 200 mm) vorhanden, diese ist seitens des Kunden zu überprüfen. Sofern in Ausnahmefällen die Fundamentvoraussetzung nicht gegeben ist, bieten wir Ihnen auf Seite 32 eine Speziallösung an, welche bei einer Betonstärke von 150 mm bis 200 mm verwendet werden kann.

Weiteres Zubehör finden Sie unter *www.twinbusch.de*

www.twinbusch.de | info@twinbusch.de
Twin Busch GmbH | Amperestr. 1 | D-64625 Bensheim | Tel.: +49 (0) 6251 - 70585-0 | Fax: +49 (0) 6251-70585-29

Basic-Line 2-Säulen-Hebebühne

Art.-Nr.: TW242A-FZ

Feuerverzinkt

4200 kg | 1,90 m | 230 V | Manuell

Produktbeschreibung

Die TW242A-FZ ist ***speziell*** für den ***Außeneinsatz ausgelegt.*** Sie ist ***vollverzinkt*** und somit bestmöglich ***gegen Korrosion geschützt***. Die ***Steuereinheit*** ist über eine Schnellkupplung ***von der Hebebühne trennbar***, somit kann diese bei Nichtgebrauch im Innenbereich gegen Witterung geschützt werden. Die Drahtseile der Gleichlaufsteuerung sind aus Edelstahl. Die TW242A-FZ verfügt über ***höhenverstellbare Drehteller*** und ein ***flaches Überfahrblech (nur 35 mm)***. Mit der TW242A-FZ lässt sich vom Smart bis zum Kleintransporter alles anheben.

Besonderheiten

- 1A Verarbeitungsqualität mit CE-Zertifikat
- Gefertigt nach ISO 9001
- Mechanische Sicherheitsrasten
- Manuelle Entriegelung auf beiden Seiten
- Hochwertige Tragsäulen aus Spezialwalzprofil
- 2 Hydraulikzylinder für kraftvolles Heben und Senken
- Tragarmarretierungsautomatik
- *Hochwertige Vollverzinkung*
- *Gleichlaufsteuerung durch Drahtseile aus Edelstahl*
- Teleskopierbare und angeschrägte Tragarme in flacher Ausführung für Sportwagen
- *Separate und trennbare Steuereinheit*

Lieferumfang

- Hebebühne inkl. Motoreinheit
- Schwerlastanker (10 Stck.)
- Türanschlaggummis
- Deutsche Aufbauanleitung
- Prüfbuch | CE-Zertifikat
- *Online Aufbauvideo | Online Produktvideo*

Die Steuereinheit kann durch eine Schnellkupplung von der Hebebühne getrennt werden, dadurch ist die Hebebühne auch für den Außenbereich geeignet.

Schlauchlänge: ca. 0,5 m

Beachten Sie unseren technischen Entscheidungshelfer (Seite 5) vor dem Kauf Ihrer 2-Säulen-Hebebühne(n)!

Inklusive

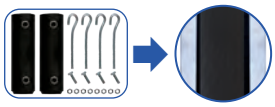

Säulenschutz-abdeckung

Videos

Produkt-video

Aufbau-video

Radstand / Fahrzeuglängen

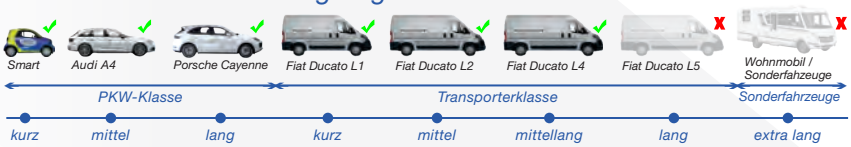

*Belehrungstext siehe Seite 33

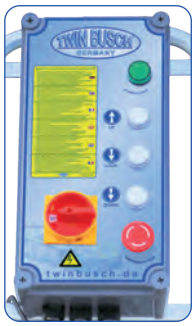

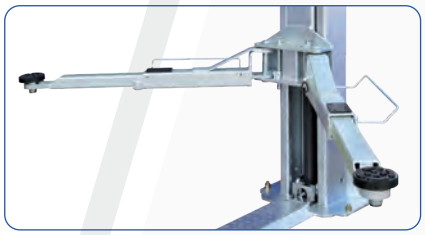

Bemaßungen

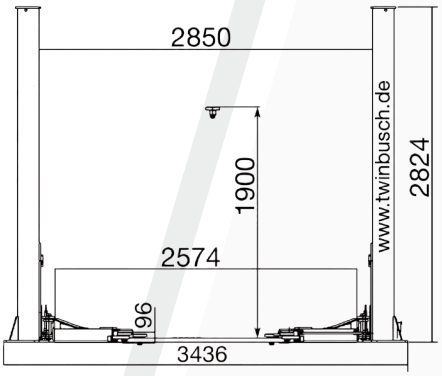

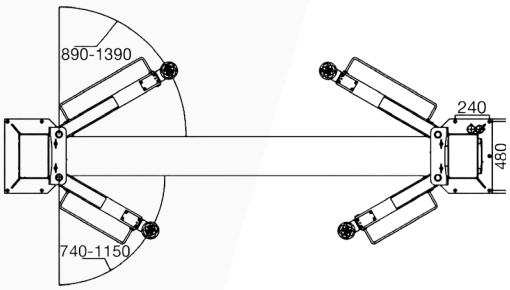

Bei *engen Platzverhältnissen* kann die Hebebühne *auch schmäler als die angegebene Gesamtbreite* aufgebaut werden!
Wie das funktioniert? Sprechen Sie uns an!

Technische Daten

Tragkraft CE	4200 kg
Hubhöhe max.	1900 mm/Ad 2050
Einschwenkhöhe	96 mm
Hub-, Senkzeit ca.	45/30 sek.
Antriebsspannung	230 V
Antriebsleitung	2,2 kW
Absicherung	16 A (C/Träge)
Eigengewicht (ca.)	600 kg

Weitere Informationen unter *www.twinbusch.de*

Optionales Zubehör

Transportererhöhungen
(4 Stck. im Set)

Erfahrungsgemäß ist die erforderliche Betonstärke (Fundamentvoraussetzung von 200 mm) vorhanden, diese ist seitens des Kunden zu überprüfen. Sofern in Ausnahmefällen die Fundamentvoraussetzung nicht gegeben ist, bieten wir Ihnen auf Seite 32 eine Speziallösung an, welche bei einer Betonstärke von 150 mm bis 200 mm verwendet werden kann.

Weiteres Zubehör finden Sie unter ***www.twinbusch.de***

Basic-Line 2-Säulen-Hebebühne
Art.-Nr.: TW242A / TW242A-G

4200 kg | 1,90 m | 230 V | Manuell

Beachten Sie unseren technischen Entscheidungshelfer (Seite 5) vor dem Kauf Ihrer 2-Säulen-Hebebühne(n)!

Produktbeschreibung

Das ideale Einsteigermodell mit einem TOP Preis-Leistungs-Verhältnis.
Mit höhenverstellbaren Drehtellern und flachen Überfahrblech (nur 35 mm).
Mit der BASIC-Line Hebebühne lässt sich vom Smart bis zum Kleintransporter alles anheben.

Besonderheiten

- 1A Verarbeitungsqualität mit CE-Zertifikat
- Gefertigt nach ISO 9001
- Mechanische Sicherheitsrasten
- Hochwertige Tragsäulen aus Spezialwalzprofil
- 2 Hydraulikzylinder für kraftvolles Heben und Senken
- Tragarmarretierungsautomatik
- Gleichlaufsteuerung durch Stahlseile
- Manuelle Entriegelung auf beiden Seiten
- Teleskopierbare und angeschrägte Tragarme in flacher Ausführung für Sportwagen
- Asymmetrische Tragarme für weites Öffnen der Türen
- Komfortable Steuereinheit (Schutzart IP 54)
- Höhenverstellbare Drehteller

Videos

Produkt-video

Aufbau-video

AR

Radstand / Fahrzeuglängen

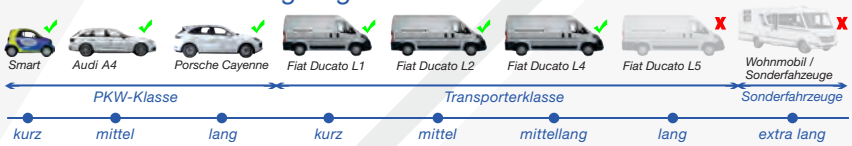

*Belehrungstext siehe Seite 33

Lieferumfang

- Hebebühne inkl. Motoreinheit
- Schwerlastanker (10 Stck.)
- Türanschlaggummis
- Deutsche Aufbauanleitung
- Prüfbuch | CE-Zertifikat
- *Online Aufbauvideo*
- *Online Produktvideo*

Bemaßungen

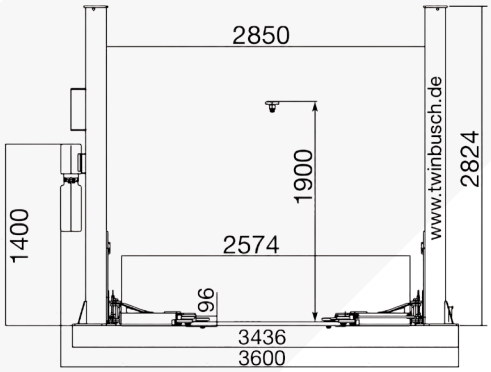

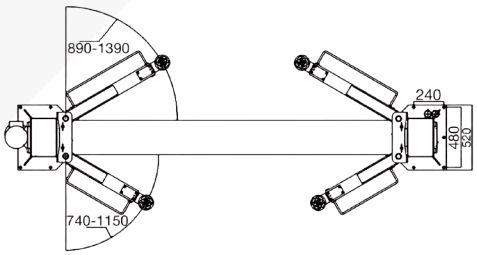

Bei *engen Platzverhältnissen* kann die Hebebühne *auch schmäler als die angegebene Gesamtbreite* aufgebaut werden!
Wie das funktioniert? Sprechen Sie uns an!

Technische Daten

Tragkraft CE	4200 kg
Hubhöhe max.	1900 mm/Ad 2050
Einschwenkhöhe	96 mm
Hub-, Senkzeit ca.	45/30 sek.
Antriebsspannung	230 V
Antriebsleitung	2,2 kW
Absicherung	16 A (C/Träge)
Eigengewicht (ca.)	600 kg

Weitere Informationen unter *www.twinbusch.de*

Optionales Zubehör

Transportererhöhungen
(4 Stck. im Set)

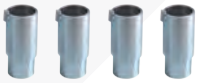

Säulenschutzabdeckung
Art.-Nr.: TWSAK

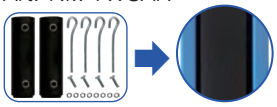

Erfahrungsgemäß ist die erforderliche Betonstärke (Fundamentvoraussetzung von 200 mm) vorhanden, diese ist seitens des Kunden zu überprüfen.
Sofern in Ausnahmefällen die Fundamentvoraussetzung nicht gegeben ist, bieten wir Ihnen auf Seite 32 eine Speziallösung an, welche bei einer Betonstärke von 150 mm bis 200 mm verwendet werden kann.

Weiteres Zubehör finden Sie unter *www.twinbusch.de*

www.twinbusch.de | info@twinbusch.de
Twin Busch GmbH | Amperestr. 1 | D-64625 Bensheim | Tel.: +49 (0) 6251 - 70585-0 | Fax: +49 (0) 6251-70585-29

Basic-Line 2-Säulen-Hebebühne

Art.-Nr.: TW242E

4200 kg | 1,90 m | 230 V | Autom.

Produktbeschreibung

Die Basic-Line Hebebühne in elektromagnetischer Ausführung mit 4200 kg Tragkraft.
Mit autom. Entriegelung der Sicherheitsriegel, höhenverstellbaren Drehtellern, hochwertiger Pulverbeschichtung und flachen Überfahrblech (nur 35 mm). Mit der elektromagnetischen Basic-Line Hebebühne lässt sich vom Smart bis zum Kleintransporter alles anheben.

Besonderheiten

- 1A Verarbeitungsqualität mit CE-Zertifikat
- Gefertigt nach ISO 9001
- Automatische Sicherheitsver- u. Entriegelung
- Drehteller mit Verdrehschutz
- Notablassfunktion bei Stromausfall
- Hochwertige Tragsäulen aus Spezialwalzprofil
- 2 Hydraulikzylinder für kraftvolles Heben und Senken
- Tragarmarretierungsautomatik
- Hochwertige Pulverbeschichtung
- Gleichlaufsteuerung durch Stahlseile
- Teleskopierbare und angeschrägte Tragarme in flacher Ausführung für Sportwagen
- Asymmetrische Tragarme für weites Öffnen der Türen
- Komfortable Steuereinheit (Schutzart IP 54)

Lieferumfang

- Hebebühne inkl. Motoreinheit
- Schwerlastanker (10 Stck.)
- Türanschlaggummis
- Deutsche Aufbauanleitung
- Prüfbuch | CE-Zertifikat
- *Online Aufbauvideo | Online Produktvideo*

Beachten Sie unseren technischen Entscheidungshelfer (Seite 5) vor dem Kauf Ihrer 2-Säulen-Hebebühne(n)!

AR

Videos

Produkt-video

Aufbau-video

Radstand / Fahrzeuglängen

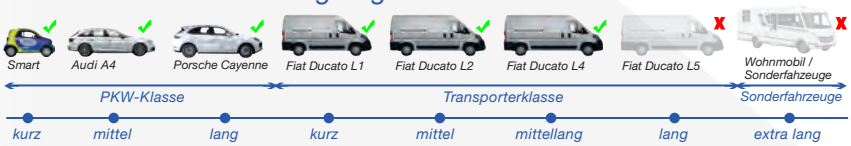

*Belehrungstext siehe Seite 33

Bemaßungen

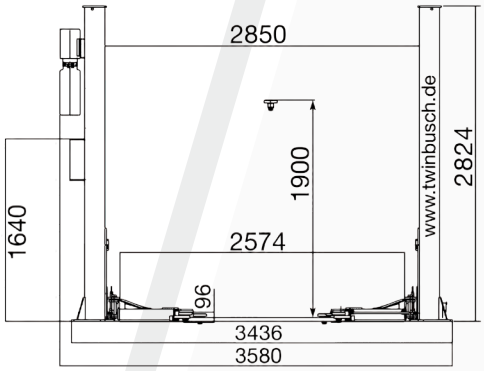

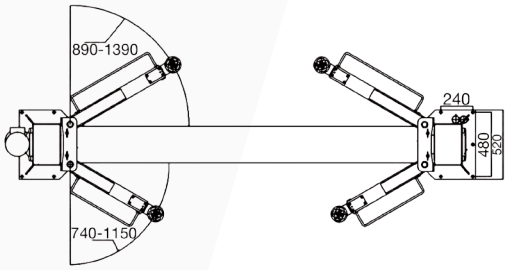

Bei *engen Platzverhältnissen* kann die Hebebühne *auch schmäler als die angegebene Gesamtbreite* aufgebaut werden!
Wie das funktioniert? Sprechen Sie uns an!

Technische Daten

Tragkraft CE	4200 kg
Hubhöhe max.	1900 mm/Ad 2050
Einschwenkhöhe	96 mm
Hub-, Senkzeit ca.	45/30 sek.
Antriebsspannung	230 V
Antriebsleitung	2,2 kW
Absicherung	16 A (C/Träge)
Eigengewicht (ca.)	600 kg

Weitere Informationen unter *www.twinbusch.de*

Optionales Zubehör

Transportererhöhungen *(4 Stck. im Set)*

Säulenschutzabdeckung
Art.-Nr.: TWSAK

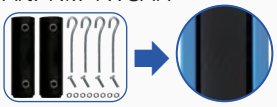

Erfahrungsgemäß ist die erforderliche Betonstärke (Fundamentvoraussetzung von 200 mm) vorhanden, diese ist seitens des Kunden zu überprüfen.
Sofern in Ausnahmefällen die Fundamentvoraussetzung nicht gegeben ist, bieten wir Ihnen auf Seite 32 eine Speziallösung an, welche bei einer Betonstärke von 150 mm bis 200 mm verwendet werden kann.

Weiteres Zubehör finden Sie unter *www.twinbusch.de*

Profi-Line 2-Säulen-Hebebühne
Art.-Nr.: TW236PE

3600 kg | 1,90 m | 400 V | Autom.

Praktische 230 V Steckdose direkt am Schaltkasten

Beachten Sie unseren technischen Entscheidungshelfer (Seite 5) vor dem Kauf Ihrer 2-Säulen-Hebebühne(n)!

Produktbeschreibung

Die Profi-Line Hebebühne. Mit autom. Entriegelung der Sicherheitsriegel, höhenverstellbaren Drehtellern, hochwertiger Pulverbeschichtung und extrem flachen Überfahrblech (nur 30 mm).
Mit der Profi-Line Hebebühne lässt sich vom Smart bis zum Kleintransporter alles anheben.

Besonderheiten

- 1A Verarbeitungsqualität mit CE-Zertifikat
- Gefertigt nach ISO 9001
- Schutzabdeckung vor den Säulen
- Automatische Sicherheitsver- u. Entriegelung
- Drehteller mit Doppelgewinde und Verdrehschutz
- Notablassfunktion bei Stromausfall
- Hochwertige Tragsäulen aus Spezialwalzprofil
- 2 Hydraulikzylinder für kraftvolles Heben und Senken
- Tragarmarretierungsautomatik | Hochwertige Pulverbeschichtung | Gleichlaufsteuerung durch Stahlseile
- Teleskopierbare und angeschrägte Tragarme in flacher Ausführung für Sportwagen
- *Anti-Lift-Up-Button, zum zielgenauen Ablassen der Hebebühne ohne vorhergehendes automatisches Anheben*
- *Praktische 230 V Steckdose direkt am Schaltkasten*
- *NEU: Inklusive Motor-Cover (Stylisches Design, Schmutzschutz vor Staub sowie geräuschdämpfende Wirkung)*
- Optional: Druckluftanschluss (Air-Kit) erhältlich

Inklusive

Transportererhöhungen *(4 Stck. im Set)*

Praktische Steckadapter-Halterungen (2 Stck.)

Videos

Produkt-video

Aufbau-video

AR

Radstand / Fahrzeuglängen

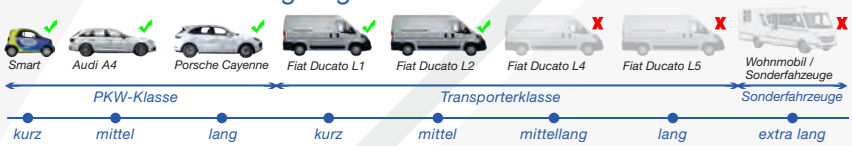

*Belehrungstext siehe Seite 33

Lieferumfang

- Hebebühne inkl. Motoreinheit und Motor-Cover
- Schwerlastanker (10 Stck.) | Steckadapter-Halterungen
- Transportererhöhungen | Türanschlaggummis
- Deutsche Aufbauanleitung | Prüfbuch und CE-Zertifikat
- *Online Aufbauvideo | Online Produktvideo*

Bemaßungen

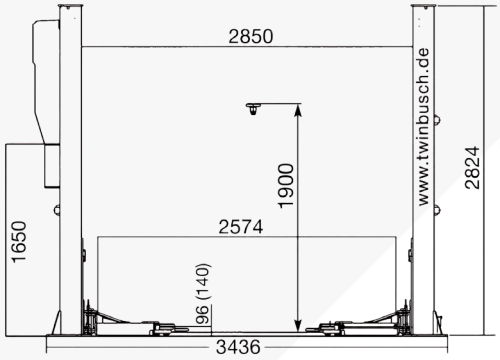

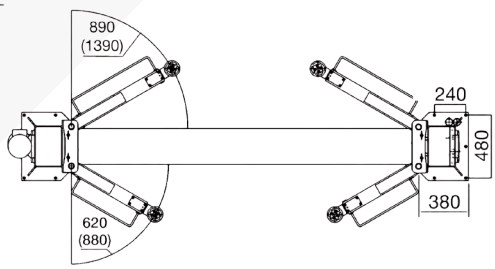

Bei *engen Platzverhältnissen* kann die Hebebühne *auch schmäler als die angegebene Gesamtbreite* aufgebaut werden!
Wie das funktioniert? Sprechen Sie uns an!

Technische Daten

Tragkraft CE	3600 kg
Hubhöhe max.	1900 mm/Ad 2080
Einschwenkhöhe	96 mm
Hub-, Senkzeit ca.	45/30 sek.
Antriebsspannung	400 V / 3 Phasen
Antriebsleitung	2,2 kW
Absicherung	16 A (C/Träge)
Eigengewicht (ca.)	630 kg

Weitere Informationen unter *www.twinbusch.de*

Optionales Zubehör

Air-Kit (TW236PE-AIR)

Erfahrungsgemäß ist die erforderliche Betonstärke (Fundamentvoraussetzung von 200 mm) vorhanden, diese ist seitens des Kunden zu überprüfen. Sofern in Ausnahmefällen die Fundamentvoraussetzung nicht gegeben ist, bieten wir Ihnen auf Seite 32 eine Speziallösung an, welche bei einer Betonstärke von 150 mm bis 200 mm verwendet werden kann.

Weiteres Zubehör finden Sie unter *www.twinbusch.de*

www.twinbusch.de | info@twinbusch.de
Twin Busch GmbH | Amperestr. 1 | D-64625 Bensheim | Tel.: +49 (0) 6251 - 70585-0 | Fax: +49 (0) 6251-70585-29

Profi-Line 2-Säulen-Hebebühne
Art.-Nr.: TW236PEB39

3600 kg | 1,90 m | 400 V | Autom.

Praktische 230 V Steckdose direkt am Schaltkasten

Produktbeschreibung

Die Profi-Line Hebebühne. Mit autom. Entriegelung der Sicherheitsriegel, höhenverstellbaren Drehtellern und hochwertiger Pulverbeschichtung. Barrierefreie Durchfahrt. Die Hebebühne verfügt desweiteren über einen autom. Endabschalter sobald ein zu hohes Fahrzeug die Traverse erreicht.

Besonderheiten

- 1A Verarbeitungsqualität mit CE-Zertifikat
- Gefertigt nach ISO 9001
- Schutzabdeckung vor den Säulen
- Autom. Sicherheitsver- und Entriegelung
- Drehteller mit Doppelgewinde und Verdrehschutz
- Notablassfunktion bei Stromausfall
- Hochwertige Tragsäulen aus Spezialwalzprofil
- 2 Hydraulikzylinder für kraftvolles Heben und Senken
- Tragarmarretierungsautomatik
- Gleichlaufsteuerung durch Stahlseile
- Teleskopierbare und angeschrägte Tragarme
- *Anti-Lift-Up-Button, zum zielgenauen Ablassen der Hebebühne ohne vorhergehendes automatisches Anheben*
- *Praktische 230 V Steckdose direkt am Schaltkasten*
- *NEU: Inklusive Motor-Cover (Stylisches Design, Schmutzschutz vor Staub sowie geräuschdämpfende Wirkung)*
- Optional: Druckluftanschluss (Air-Kit) erhältlich

Lieferumfang

- Hebebühne inkl. Motoreinheit und Motor-Cover
- Schwerlastanker (10 Stck.) | Steckadapter-Halterungen
- Transportererhöhungen | Türanschlaggummis
- Deutsche Aufbauanleitung | Prüfbuch und CE-Zertifikat
- *Online Aufbauvideo | Online Produktvideo*

Beachten Sie unseren technischen Entscheidungshelfer (Seite 5) vor dem Kauf Ihrer 2-Säulen-Hebebühne(n)!

AR

Inklusive

Transportererhöhungen *4 Stck. im Set*

Praktische Steckadapter-Halterungen (2 Stck.)

Videos

Produkt-video

Aufbau-video

Radstand / Fahrzeuglängen

Smart	Audi A4	Porsche Cayenne	Fiat Ducato L1	Fiat Ducato L2	Fiat Ducato L4	Fiat Ducato L5	Wohnmobil / Sonderfahzeuge
✓	✓	✓	✓	✓	✗	✗	✗
PKW-Klasse			Transporterklasse				Sonderfahzeuge
kurz	mittel	lang	kurz	mittel	mittellang	lang	extra lang

*Belehrungstext siehe Seite 33

Bemaßungen

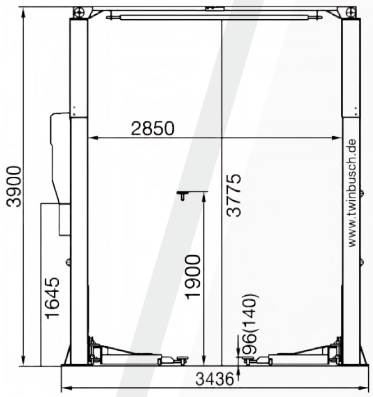

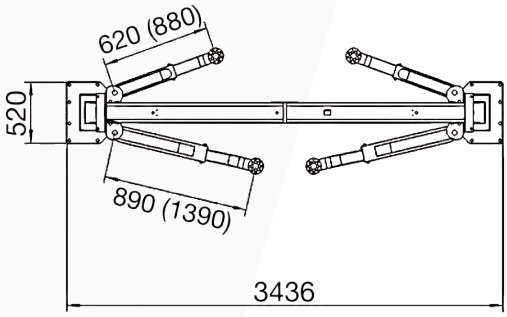

Weitere Informationen unter *www.twinbusch.de*

Technische Daten

Tragkraft CE	3600 kg
Hubhöhe max.	1900 mm/Ad 2080
Einschwenkhöhe	96 mm
Hub-, Senkzeit ca.	45/30 sek.
Antriebsspannung	400 V / 3 Phasen
Antriebsleitung	2,2 kW
Absicherung	16 A (C/Träge)
Eigengewicht (ca.)	670 kg

Optionales Zubehör

Air-Kit (TW236PE-AIR)

Erfahrungsgemäß ist die erforderliche Betonstärke (Fundamentvoraussetzung von 200 mm) vorhanden, diese ist seitens des Kunden zu überprüfen. Sofern in Ausnahmefällen die Fundamentvoraussetzung nicht gegeben ist, bieten wir Ihnen auf Seite 32 eine Speziallösung an, welche bei einer Betonstärke von 150 mm bis 200 mm verwendet werden kann.

Weiteres Zubehör finden Sie unter *www.twinbusch.de*

Profi-Line 2-Säulen-Hebebühne
Art.-Nr.: TW242PE

4200 kg | 1,90 m | 400 V | Autom.

Praktische 230 V Steckdose direkt am Schaltkasten

Beachten Sie unseren technischen Entscheidungshelfer (Seite 5) vor dem Kauf Ihrer 2-Säulen-Hebebühne(n)!

Produktbeschreibung

Die Profi-Line Hebebühne. Mit autom. Entriegelung der Sicherheitsriegel, höhenverstellbaren Drehtellern, hochwertiger Pulverbeschichtung und extrem flachen Überfahrblech (nur 30 mm).
Mit der Profi-Line Hebebühne lässt sich vom Smart bis zum Kleintransporter alles anheben.

Besonderheiten

- 1A Verarbeitungsqualität mit CE-Zertifikat
- Gefertigt nach ISO 9001
- Schutzabdeckung vor den Säulen
- Automatische Sicherheitsver- u. Entriegelung
- Drehteller mit Doppelgewinde und Verdrehschutz
- Notablassfunktion bei Stromausfall
- Hochwertige Tragsäulen aus Spezialwalzprofil
- 2 Hydraulikzylinder für kraftvolles Heben und Senken
- Tragarmarretierungsautomatik | Hochwertige Pulverbeschichtung | Gleichlaufsteuerung durch Stahlseile
- Teleskopierbare und angeschrägte Tragarme in flacher Ausführung für Sportwagen
- *Anti-Lift-Up-Button, zum zielgenauen Ablassen der Hebebühne ohne vorhergehendes automatisches Anheben*
- *Praktische 230 V Steckdose direkt am Schaltkasten*
- *NEU: Inklusive Motor-Cover (Stylisches Design, Schmutzschutz vor Staub sowie geräuschdämpfende Wirkung)*
- Optional: Druckluftanschluss (Air-Kit) erhältlich

Inklusive

Transportererhöhungen *(4 Stck. im Set)*

Praktische Steckadapter-Halterungen (2 Stck.)

Videos

YouTube *Produkt-video*

Aufbau-video

AR

Radstand / Fahrzeuglängen

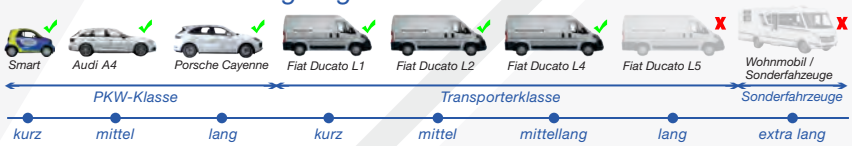

*Belehrungstext siehe Seite 33

Lieferumfang

- Hebebühne inkl. Motoreinheit und Motor-Cover
- Schwerlastanker (10 Stck.) | Steckadapter-Halterungen
- Transportererhöhungen | Türanschlaggummis
- Deutsche Aufbauanleitung | Prüfbuch und CE-Zertifikat
- *Online Aufbauvideo | Online Produktvideo*

Bemaßungen

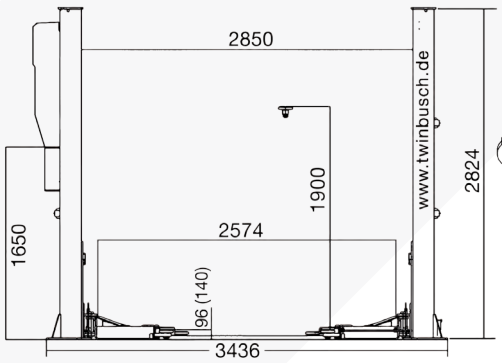

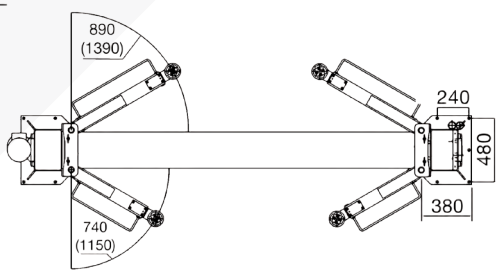

Bei *engen Platzverhältnissen* kann die Hebebühne *auch schmäler als die angegebene Gesamtbreite* aufgebaut werden!
Wie das funktioniert? Sprechen Sie uns an!

Technische Daten

Tragkraft CE	4200 kg
Hubhöhe max.	1900 mm/Ad 2080
Einschwenkhöhe	96 mm
Hub-, Senkzeit ca.	45/30 sek.
Antriebsspannung	400 V / 3 Phasen
Antriebsleitung	2,2 kW
Absicherung	16 A (C/Träge)
Eigengewicht (ca.)	650 kg

Weitere Informationen unter *www.twinbusch.de*

Optionales Zubehör

Air-Kit (TW236PE-AIR)

Erfahrungsgemäß ist die erforderliche Betonstärke (Fundamentvoraussetzung von 200 mm) vorhanden, diese ist seitens des Kunden zu überprüfen. Sofern in Ausnahmefällen die Fundamentvoraussetzung nicht gegeben ist, bieten wir Ihnen auf Seite 32 eine Speziallösung an, welche bei einer Betonstärke von 150 mm bis 200 mm verwendet werden kann.

Weiteres Zubehör finden Sie unter *www.twinbusch.de*

www.twinbusch.de | info@twinbusch.de
Twin Busch GmbH | Amperestr. 1 | D-64625 Bensheim | Tel.: +49 (0) 6251 - 70585-0 | Fax: +49 (0) 6251-70585-29

Profi-Line 2-Säulen-Hebebühne

Art.-Nr.: TW242PEB43

4200 kg | 1,90 m | 400 V | Autom.

Produktbeschreibung

Die Profi-Line Hebebühne. Mit autom. Entriegelung der Sicherheitsriegel, höhenverstellbaren Drehtellern und hochwertiger Pulverbeschichtung. Barrierefreie Durchfahrt. Die Hebebühne verfügt desweiteren über einen autom. Endabschalter sobald ein zu hohes Fahrzeug die Traverse erreicht.

Besonderheiten

- 1A Verarbeitungsqualität mit CE-Zertifikat
- Gefertigt nach ISO 9001
- Schutzabdeckung vor den Säulen
- Autom. Sicherheitsver- und Entriegelung
- Drehteller mit Doppelgewinde und Verdrehschutz
- Notablassfunktion bei Stromausfall
- Hochwertige Tragsäulen aus Spezialwalzprofil
- 2 Hydraulikzylinder für kraftvolles Heben und Senken
- Tragarmarretierungsautomatik
- Gleichlaufsteuerung durch Stahlseile
- Teleskopierbare und angeschrägte Tragarme
- *Anti-Lift-Up-Button, zum zielgenauen Ablassen der Hebebühne ohne vorhergehendes automatisches Anheben*
- *Praktische 230 V Steckdose direkt am Schaltkasten*
- *NEU: Inklusive Motor-Cover (Stylisches Design, Schmutzschutz vor Staub sowie geräuschdämpfende Wirkung)*
- Optional: Druckluftanschluss (Air-Kit) erhältlich

Lieferumfang

- Hebebühne inkl. Motoreinheit und Motor-Cover
- Schwerlastanker (10 Stck.) | Steckadapter-Halterungen
- Transportererhöhungen | Türanschlaggummis
- Deutsche Aufbauanleitung | Prüfbuch und CE-Zertifikat
- *Online Aufbauvideo | Online Produktvideo*

Praktische 230 V Steckdose direkt am Schaltkasten

Beachten Sie unseren technischen Entscheidungshelfer (Seite 5) vor dem Kauf Ihrer 2-Säulen-Hebebühne(n)!

AR

Inklusive

Transportererhöhungen *4 Stck. im Set*

Praktische Steckadapter-Halterungen (2 Stck.)

Videos

Produkt-video

Aufbau-video

Radstand / Fahrzeuglängen

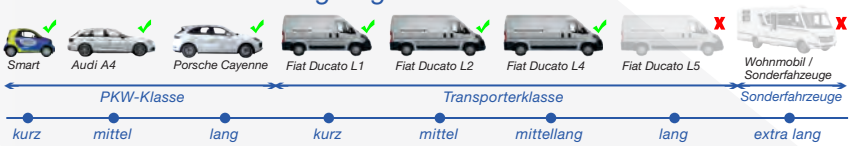

*Belehrungstext siehe Seite 33

Bemaßungen

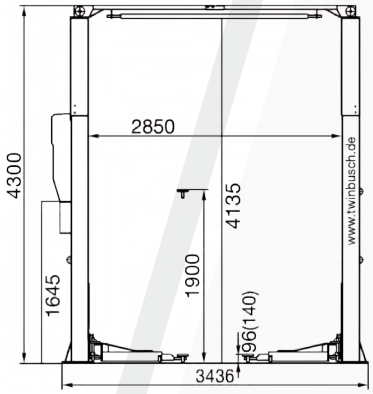

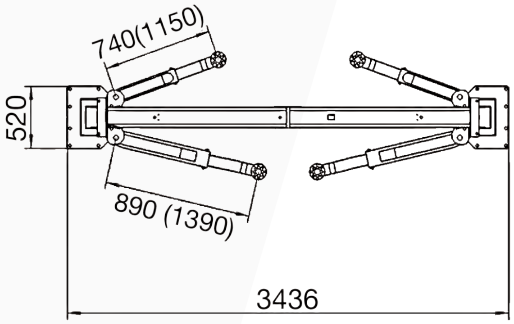

Weitere Informationen unter *www.twinbusch.de*

Technische Daten

Tragkraft CE	4200 kg
Hubhöhe max.	1900 mm/Ad 2080
Einschwenkhöhe	96 mm
Hub-, Senkzeit ca.	45/30 sek.
Antriebsspannung	400 V / 3 Phasen
Antriebsleitung	2,2 kW
Absicherung	16 A (C/Träge)
Eigengewicht (ca.)	700 kg

Optionales Zubehör

Air-Kit (TW236PE-AIR)

Erfahrungsgemäß ist die erforderliche Betonstärke (Fundamentvoraussetzung von 200 mm) vorhanden, diese ist seitens des Kunden zu überprüfen. Sofern in Ausnahmefällen die Fundamentvoraussetzung nicht gegeben ist, bieten wir Ihnen auf Seite 32 eine Speziallösung an, welche bei einer Betonstärke von 150 mm bis 200 mm verwendet werden kann.

Weiteres Zubehör finden Sie unter *www.twinbusch.de*

Heavy-Line 2-Säulen-Hebebühne

Art.-Nr.: TW250

5000 kg | 1,90 m | 400 V | Autom.

Produktbeschreibung

Die Profi-Hebebühne. Mit 5.0 t Hubkraft und 3-fach teleskopierbaren Tragarmen lässt sich vom Smart bis zum Transporter, auch mit langem Radstand (z.B. MB Sprinter, Wohnmobile) alles problemlos anheben.

Besonderheiten

- 1A Verarbeitungsqualität mit CE-Zertifikat
- Gefertigt nach ISO 9001
- Schutzabdeckung vor den Säulen
- Autom. elektromagnetische Entriegelung der Sicherheitsrasten
- Tragarmarretierungsautomatik
- Türanschlagschutz
- 2 Hydraulikzylinder für kraftvolles Heben und Senken
- Gleichlaufsteuerung durch Stahlseile
- Hochwertige Tragsäulen aus Spezialwalzprofil
- 3-fach teleskopierbare Tragarme
- *Anti-Lift-Up-Button, zum zielgenauen Ablassen der Hebebühne ohne vorhergehendes automatisches Anheben*
- *Praktische 230 V Steckdose direkt am Schaltkasten*
- *NEU: Inklusive Motor-Cover (Stylisches Design, Schmutzschutz vor Staub sowie geräuschdämpfende Wirkung)*
- Optional: Druckluftanschluss (Air-Kit) erhältlich

Lieferumfang

- Hebebühne inkl. Motoreinheit und Motor-Cover
- Schwerlastanker (12 Stck.)
- Steckadapter-Halterungen
- Transportererhöhungen (4 Stck.)
- Türanschlaggummis
- Deutsche Aufbauanleitung | Prüfbuch und CE-Zertifikat
- *Online Aufbauvideo | Online Produktvideo*

Beachten Sie unseren technischen Entscheidungshelfer (Seite 5) vor dem Kauf Ihrer 2-Säulen-Hebebühne(n)!

Inklusive

Transportererhöhungen *(4 Stck. im Set)*

Praktische Steckadapter-Halterungen (2 Stck.)

Videos

YouTube *Produkt-video* *Aufbau-video*

AR

Radstand / Fahrzeuglängen

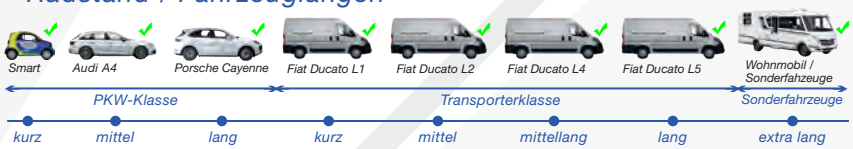

*Belehrungstext siehe Seite 33

Bemaßungen

Das Höhenmaß ist ohne die obere Kunststoffabdeckung angegeben, diese muss nicht zwingend montiert werden!

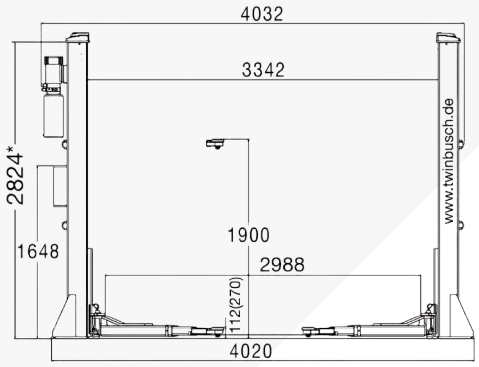

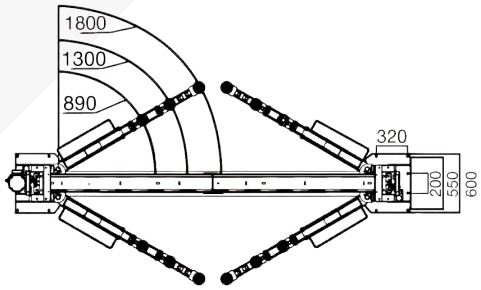

Bei *engen Platzverhältnissen* kann die Hebebühne *auch schmäler als die angegebene Gesamtbreite* aufgebaut werden!
Wie das funktioniert? Sprechen Sie uns an!

Technische Daten

Tragkraft CE	5000 kg
Hubhöhe max.	1900 mm/Ad 2080
Einschwenkhöhe	112 mm
Hub-, Senkzeit ca.	45/30 sek.
Antriebsspannung	400 V / 3 Phasen
Antriebsleitung	2,2 kW
Absicherung	16 A (C/Träge)
Eigengewicht (ca.)	970 kg

Weitere Informationen unter *www.twinbusch.de*

Optionales Zubehör

Air-Kit (TW236PE-AIR)

Beachten Sie auch unsere optionalen Spezialaufnahme-adapter (Seite 32)!

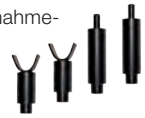

Erfahrungsgemäß ist die erforderliche Betonstärke (Fundamentvoraussetzung von 250 mm) vorhanden, diese ist seitens des Kunden zu überprüfen. Sofern in Ausnahmefällen die Fundamentvoraussetzung nicht gegeben ist, bieten wir Ihnen auf Seite 32 eine Spezial-lösung an, welche bei einer Betonstärke von 200 mm bis 250 mm verwendet werden kann.

Weiteres Zubehör finden Sie unter *www.twinbusch.de*

www.twinbusch.de | info@twinbusch.de
Twin Busch GmbH | Amperestr. 1 | D-64625 Bensheim | Tel.: +49 (0) 6251 - 70585-0 | Fax: +49 (0) 6251-70585-29

Heavy-Line 2-Säulen-Hebebühne
Art.-Nr.: TW250B45

5000 kg | 1,90 m | 400 V | Autom.

Produktbeschreibung

Die Profi-Hebebühne. Mit 5.0 t Hubkraft und 3-fach teleskopierbaren Tragarmen lässt sich vom Smart bis zum Transporter, auch mit langem Radstand (z.B. MB Sprinter, Wohnmobile) alles problemlos anheben. Mit Ihrer extremen Höhe von 4450 mm lassen sich Fahrzeuge wie z.B. ein Fiat Ducato H2 (Hochdach) oder ein Mercedes Sprinter (Normaldach) komplett anheben.

Besonderheiten

- 1A Verarbeitungsqualität mit CE-Zertifikat
- Gefertigt nach ISO 9001
- Schutzabdeckung vor den Säulen
- Autom. elektromagnetische Entriegelung der Sicherheitsrasten
- Tragarmarretierungsautomatik
- Zwei Hydraulikzylinder sorgen für kraftvolles Heben und Senken
- Gleichlaufsteuerung durch Stahlseile
- Hochwertige Tragsäulen aus Spezialwalzprofil
- 3-fach teleskopierbare Tragarme
- *Anti-Lift-Up-Button, zum zielgenauen Ablassen der Hebebühne ohne vorhergehendes automatisches Anheben*
- *Praktische 230 V Steckdose direkt am Schaltkasten*
- *NEU: Inklusive Motor-Cover (Stylisches Design, Schmutzschutz vor Staub sowie geräuschdämpfende Wirkung)*
- Optional: Druckluftanschluss (Air-Kit) erhältlich

Lieferumfang

- Hebebühne inkl. Motoreinheit und Motor-Cover
- Schwerlastanker (12 Stck.) | Steckadapter-Halterungen
- Transportererhöhungen (4 Stck.) | Türanschlaggummis
- Deutsche Aufbauanleitung | Prüfbuch und CE-Zertifikat
- *Online Aufbauvideo | Online Produktvideo*

Beachten Sie unseren technischen Entscheidungshelfer (Seite 5) vor dem Kauf Ihrer 2-Säulen-Hebebühne(n)!

AR

Inklusive

Transportererhöhungen *4 Stck. im Set*

Praktische Steckadapter-Halterungen (2 Stck.)

Videos

Produkt-video

Aufbau-video

Radstand / Fahrzeuglängen

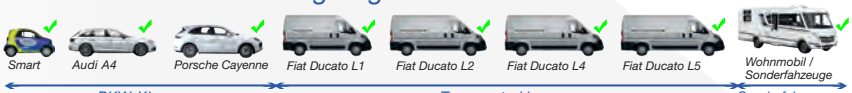

kurz | mittel | lang | kurz | mittel | mittellang | lang | extra lang

*Belehrungstext siehe Seite 33

Bemaßungen

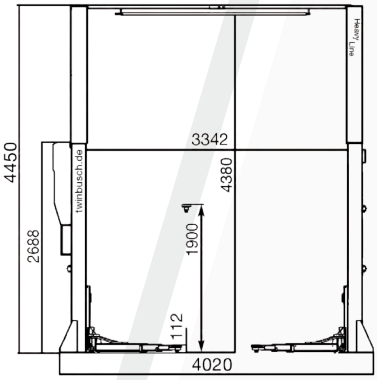

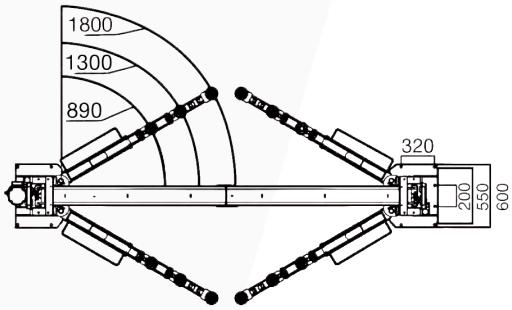

Technische Daten

Tragkraft CE	5000 kg
Hubhöhe max.	1900 mm/Ad 2080
Einschwenkhöhe	112 mm
Hub-, Senkzeit ca.	45/30 sek.
Antriebsspannung	400 V / 3 Phasen
Antriebsleitung	2,2 kW
Absicherung	16 A (C/Träge)
Eigengewicht (ca.)	1070 kg

Weitere Informationen unter *www.twinbusch.de*

Optionales Zubehör

Air-Kit (TW236PE-AIR)

Beachten Sie auch unsere optionalen Spezialaufnahme-adapter (Seite 32)!

Erfahrungsgemäß ist die erforderliche Betonstärke (Fundamentvoraussetzung von 250 mm) vorhanden, diese ist seitens des Kunden zu überprüfen. Sofern in Ausnahmefällen die Fundamentvoraussetzung nicht gegeben ist, bieten wir Ihnen auf Seite 32 eine Spezial-lösung an, welche bei einer Betonstärke von 200 mm bis 250 mm verwendet werden kann.

Weiteres Zubehör finden Sie unter *www.twinbusch.de*

Heavy-Line 2-Säulen-Hebebühne

Art.-Nr.: TW260

6000 kg | 1,90 m | 400 V | Autom.

Produktbeschreibung

Die Profi-Hebebühne. Mit 6.0 t Hubkraft und 3-fach teleskopierbaren Tragarmen lässt sich vom Kleinwagen bis zum Transporter, auch mit langem Radstand (z.B. MB Sprinter, Wohnmobile) alles problemlos anheben.

Besonderheiten

- 1A Verarbeitungsqualität mit CE-Zertifikat
- Gefertigt nach ISO 9001
- Schutzabdeckung vor den Säulen
- Autom. elektromagnetische Entriegelung der Sicherheitsrasten
- Tragarmretierungsautomatik
- Türanschlagschutz
- 2 Hydraulikzylinder für kraftvolles Heben und Senken
- Gleichlaufsteuerung durch Stahlseile
- Hochwertige Tragsäulen aus Spezialwalzprofil
- 3-fach teleskopierbare Tragarme
- *Anti-Lift-Up-Button, zum zielgenauen Ablassen der Hebebühne ohne vorhergehendes automatisches Anheben*
- *Praktische 230 V Steckdose direkt am Schaltkasten*
- *NEU: Inklusive Motor-Cover (Stylisches Design, Schmutzschutz vor Staub sowie geräuschdämpfende Wirkung)*
- Optional: Druckluftanschluss (Air-Kit) erhältlich

Lieferumfang

- Hebebühne inkl. Motoreinheit und Motor-Cover
- Schwerlastanker (12 Stck.)
- Steckadapter-Halterungen
- Transportererhöhungen (4 Stck.)
- Türanschlaggummis
- Deutsche Aufbauanleitung | Prüfbuch und CE-Zertifikat
- *Online Aufbauvideo | Online Produktvideo*

Beachten Sie unseren technischen Entscheidungshelfer (Seite 5) vor dem Kauf Ihrer 2-Säulen-Hebebühne(n)!

Inklusive

Transportererhöhungen *(4 Stck. im Set)*

Praktische Steckadapter-Halterungen (2 Stck.)

Videos

YouTube *Produkt-video* *Aufbau-video*

AR

Radstand / Fahrzeuglängen

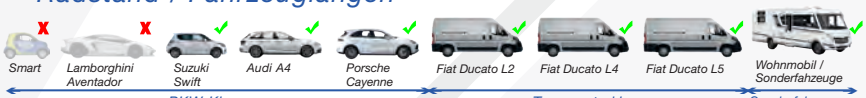

PKW-Klasse | Transporterklasse | Sonderfahrzeuge

sehr kurz | sehr tief | kurz | mittel | lang | kurz | mittel | lang | extra lang

*Belehrungstext siehe Seite 33

Bemaßungen

Das Höhenmaß ist ohne die obere Kunststoffabdeckung angegeben, diese muss nicht zwingend montiert werden!

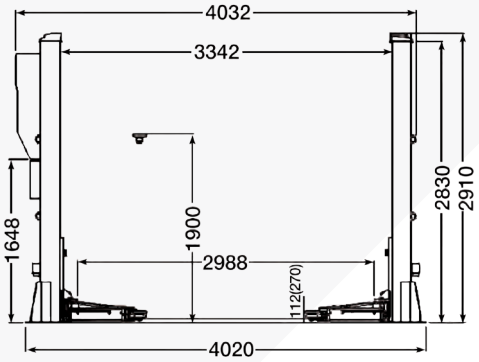

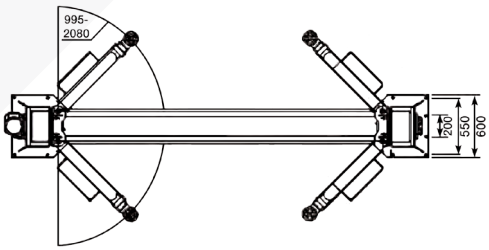

Bei *engen Platzverhältnissen* kann die Hebebühne *auch schmäler als die angegebene Gesamtbreite* aufgebaut werden!
Wie das funktioniert? Sprechen Sie uns an!

Technische Daten

Tragkraft CE	6000 kg
Hubhöhe max.	1900 mm/Ad 2080
Einschwenkhöhe	112 mm
Hub-, Senkzeit ca.	45/30 sek.
Antriebsspannung	400 V / 3 Phasen
Antriebsleitung	2,2 kW
Absicherung	16 A (C/Träge)
Eigengewicht (ca.)	1020 kg

Weitere Informationen unter *www.twinbusch.de*

Optionales Zubehör

Air-Kit (TW236PE-AIR)

Beachten Sie auch unsere optionalen Spezialaufnahme-adapter (Seite 32)!

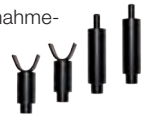

Erfahrungsgemäß ist die erforderliche Betonstärke (Fundamentvoraussetzung von 250 mm) vorhanden, diese ist seitens des Kunden zu überprüfen. Sofern in Ausnahmefällen die Fundamentvoraussetzung nicht gegeben ist, bieten wir Ihnen auf Seite 32 eine Spezial-lösung an, welche bei einer Betonstärke von 200 mm bis 250 mm verwendet werden kann.

Weiteres Zubehör finden Sie unter *www.twinbusch.de*

www.twinbusch.de | info@twinbusch.de
Twin Busch GmbH | Amperestr. 1 | D-64625 Bensheim | Tel.: +49 (0) 6251 - 70585-0 | Fax: +49 (0) 6251-70585-29

Heavy-Line 2-Säulen-Hebebühne
Art.-Nr.: TW260B45

6000 kg | 1,90 m | 400 V | Autom.

Produktbeschreibung

Die Profi-Hebebühne. Mit 6.0 t Hubkraft und 3-fach teleskopierbaren Tragarmen lässt sich vom Kleinwagen bis zum Transporter, auch mit langem Radstand (z.B. MB Sprinter, Wohnmobile) alles problemlos anheben. Mit Ihrer extremen Höhe von 4450 mm lassen sich Fahrzeuge wie z.B. ein Fiat Ducato H2 (Hochdach) oder ein Mercedes Sprinter (Normaldach) komplett anheben.

Besonderheiten

- 1A Verarbeitungsqualität mit CE-Zertifikat
- Gefertigt nach ISO 9001
- Schutzabdeckung vor den Säulen
- Autom. elektromagnetische Entriegelung der Sicherheitsrasten
- Tragarmarretierungsautomatik
- Zwei Hydraulikzylinder sorgen für kraftvolles Heben und Senken
- Gleichlaufsteuerung durch Stahlseile
- Hochwertige Tragsäulen aus Spezialwalzprofil
- 3-fach teleskopierbare Tragarme
- *Anti-Lift-Up-Button, zum zielgenauen Ablassen der Hebebühne ohne vorhergehendes automatisches Anheben*
- *Praktische 230 V Steckdose direkt am Schaltkasten*
- *NEU: Inklusive Motor-Cover (Stylisches Design, Schmutzschutz vor Staub sowie geräuschdämpfende Wirkung)*
- Optional: Druckluftanschluss (Air-Kit) erhältlich

Lieferumfang

- Hebebühne inkl. Motoreinheit und Motor-Cover
- Schwerlastanker (12 Stck.) | Steckadapter-Halterungen
- Transportererhöhungen (4 Stck.) | Türanschlaggummis
- Deutsche Aufbauanleitung | Prüfbuch und CE-Zertifikat
- *Online Aufbauvideo | Online Produktvideo*

Beachten Sie unseren technischen Entscheidungshelfer (Seite 5) vor dem Kauf Ihrer 2-Säulen-Hebebühne(n)!

AR

Inklusive

Transportererhöhungen *4 Stck. im Set*

Praktische Steckadapter-Halterungen (2 Stck.)

Videos

YouTube

Produkt-video

Aufbau-video

Radstand / Fahrzeuglängen

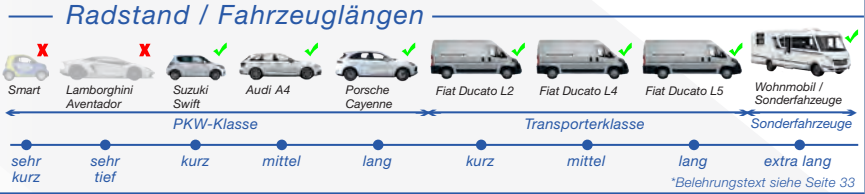

*Belehrungstext siehe Seite 33

Bemaßungen

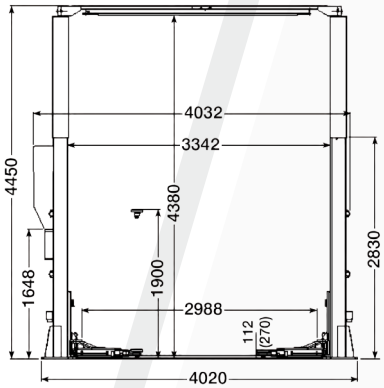

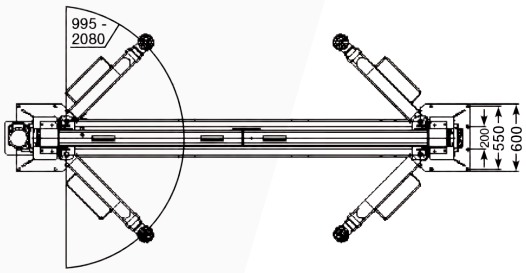

Weitere Informationen unter *www.twinbusch.de*

Technische Daten

Tragkraft CE	6000 kg
Hubhöhe max.	1900 mm/Ad 2080
Einschwenkhöhe	112 mm
Hub-, Senkzeit ca.	45/30 sek.
Antriebsspannung	400 V / 3 Phasen
Antriebsleitung	2,2 kW
Absicherung	16 A (C/Träge)
Eigengewicht (ca.)	1120 kg

Optionales Zubehör

Air-Kit (TW236PE-AIR)

Beachten Sie auch unsere optionalen Spezialaufnahme-adapter (Seite 32)!

Erfahrungsgemäß ist die erforderliche Betonstärke (Fundamentvoraussetzung von 250 mm) vorhanden, diese ist seitens des Kunden zu überprüfen. Sofern in Ausnahmefällen die Fundamentvoraussetzung nicht gegeben ist, bieten wir Ihnen auf Seite 32 eine Spezial-lösung an, welche bei einer Betonstärke von 200 mm bis 250 mm verwendet werden kann.

Weiteres Zubehör finden Sie unter *www.twinbusch.de*

1-Säulen-Hebebühne | feststehend

Art.-Nr.: TW125F

Ideal bei geringen Platzverhältnissen

2500 kg | 1,93 m | 230 V | Manuell

Produktbeschreibung

Feststehende 1-Säulen-Hebebühne.
Optimal für Orte mit geringen Platzverhältnissen geeignet. Ebenfalls für Karosseriebetriebe, Fahrzeugaufbereitung und auch in jeder Werkstatt einsetzbar.

Besonderheiten

- 1A Verarbeitungsqualität mit CE-Zertifikat
- Gefertigt nach ISO 9001
- Hydraulischer Zylinder für kraftvolles Anheben
- Höhenverstellbare Aufnahmeteller
- Teleskopierbare und individuell anpassbare Tragarme
- Mechanische Sicherheitsrasten
- Manuelle Entriegelung der Sicherheitsrasten
- Hochwertige Tragsäulen aus Spezialwalzprofil
- Alumotor und 24 V Steuerung
- Abdeckblech vor der Säule (zum Schutz des Zylinders)
- Feststehende Konstruktion
- Optimal bei geringen Platzverhältnissen
- Komfortable Steuereinheit (Schutzart IP 54)

Lieferumfang

- Hebebühne inkl. Motoreinheit
- Schwerlastanker (10 Stck.)
- Deutsche Aufbauanleitung
- Prüfbuch
- CE-Zertifikat
- *Online Aufbauvideo*
- *Online Produktvideo*

Videos

Produkt-video

Aufbau-video

Radstand / Fahrzeuglängen

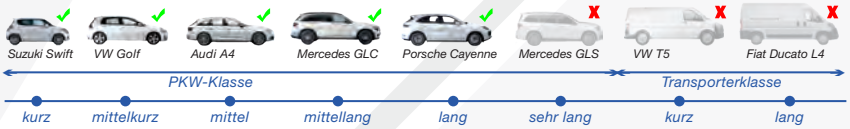

*Belehrungstext siehe Seite 33

Bemaßungen

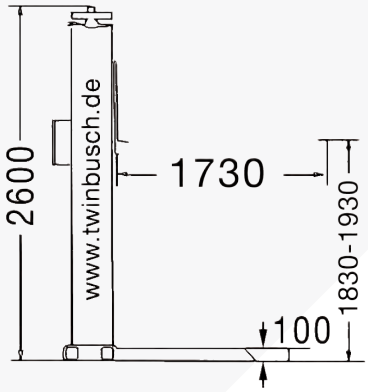

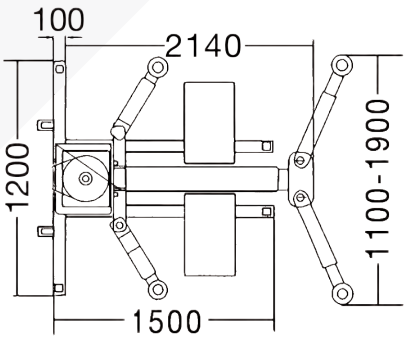

Weitere Informationen unter *www.twinbusch.de*

Technische Daten

Tragkraft CE	2500 kg
Hubhöhe max.	1830 - 1930 mm
Einschwenkhöhe	115 mm
Hub-, Senkzeit ca.	35/30 sek.
Antriebsspannung	230 V
Antriebsleitung	2,2 kW
Absicherung	16 A (C/Träge)
Eigengewicht (ca.)	720 kg

Optionales Zubehör

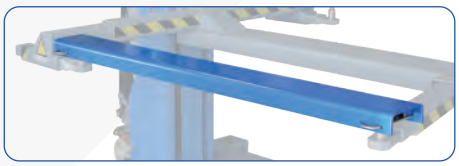

Quertraverse für Ihre 1-Säulen-Hebebühne
Art.-Nr. TW125-Q
(2 Stück im Set)
Zum Anheben von Fahrzeugen mit schmalen Leiterrahmen wie Geländewagen oder Vorkriegs-Oldtimer.

Weiteres Zubehör finden Sie unter *www.twinbusch.de*

www.twinbusch.de | info@twinbusch.de
Twin Busch GmbH | Amperestr. 1 | D-64625 Bensheim | Tel.: +49 (0) 6251 - 70585-0 | Fax: +49 (0) 6251-70585-29

1-Säulen-Hebebühne | mobil

Art.-Nr.: TW125M

2500 kg | 1,93 m | 230 V | Manuell

Ultraflache Kontruktion

Produktbeschreibung

Mobile, ultraflache 1-Säulen-Hebebühne.
NEU: Mit einer ultraflachen Rahmenhöhe von nur 85 mm und einer Einschwenkhöhe von 98 mm bietet unser TOP-Modell im 1-Säulen-Hebebühnen-Bereich extrem flexible Einsatzmöglichkeiten. Optimal für enge Platzverhältnisse geeignet, kann einfach wie ein Hubwagen bewegt werden und lässt sich auf jedem ebenen, ausreichend befestigten Boden flexibel einsetzen, z.B. Pflastersteine, Beton und Asphalt.

Besonderheiten

- 1A Verarbeitungsqualität mit CE-Zertifikat
- Gefertigt nach ISO 9001
- Hydraulischer Zylinder für kraftvolles Anheben
- Höhenverstellbare Aufnahmeteller
- Teleskopierbare Tragarme
- Mechanische Sicherheitsrasten
- Manuelle Entriegelung der Sicherheitsrasten
- Hochwertige Tragsäulen aus Spezialwalzprofil
- Alumotor und 24 V Steuerung
- Abdeckblech vor der Säule (zum Schutz des Zylinders)
- Optimal bei geringen Platzverhältnissen
- Komfortable Steuereinheit (Schutzart IP 54)

Lieferumfang

- Hebebühne inkl. Motoreinheit
- Deutsche Aufbauanleitung
- Prüfbuch und CE-Zertifikat
- *Online Aufbauvideo*
- *Online Produktvideo*

AR

Videos

Produkt-video

Aufbau-video

Radstand / Fahrzeuglängen

PKW-Klasse: kurz – mittelkurz – mittel – mittellang – lang – sehr lang

Transporterklasse: kurz – lang

*Belehrungstext siehe Seite 33

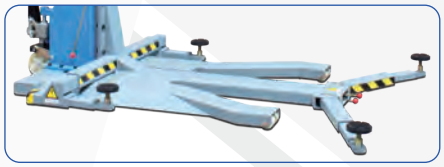

Bemaßungen

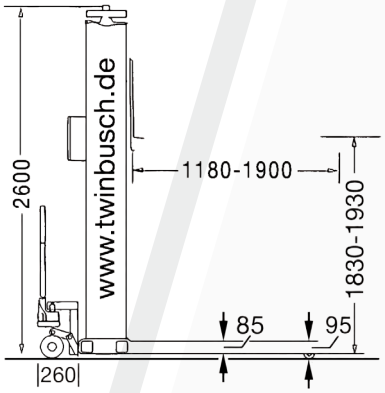

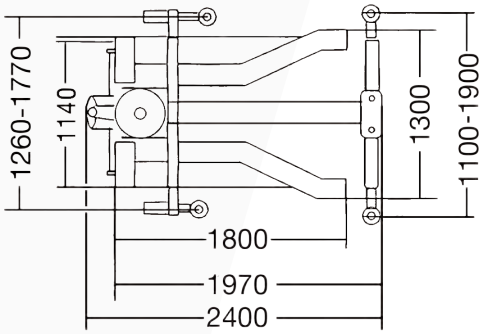

Weitere Informationen unter *www.twinbusch.de*

Technische Daten

Tragkraft CE	2500 kg
Hubhöhe max.	1830 - 1930 mm
Einschwenkhöhe	98 mm
Hub-, Senkzeit ca.	35/30 sek.
Antriebsspannung	230 V
Antriebsleitung	2,2 kW
Absicherung	16 A (C/Träge)
Eigengewicht (ca.)	720 kg

Optionales Zubehör

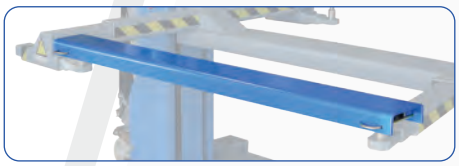

Quertraverse für Ihre 1-Säulen-Hebebühne
Art.-Nr. TW125-Q
(2 Stück im Set)
Zum Anheben von Fahrzeugen mit schmalen Leiterrahmen wie Geländewagen oder Vorkriegs-Oldtimer.

Weiteres Zubehör finden Sie unter *www.twinbusch.de*

Auffahrscherenhebebühne
Art.-Nr.: TWSA40V2

4000 kg | 1,90 m | 400 V | Autom.

Ultraflache Kontruktion

Produktbeschreibung

Auffahrscherenhebebühne für die Überflur-Montage.
Die TWSA40V2 verfügt über eine ultraflache Konstruktion (nur 200 mm Auffahrhöhe) und ist somit auch optimal für Sportwagen geeignet. Der integrierte Radfreiheber ermöglicht das Freiheben des kompletten Fahrzeugs (PKW) mit allen vier Rädern.
Zur Achsvermessung, Rastensystem zum Absetzen in die Sicherheitsrasten. Desweiteren ist die TWSA40V2 auch als Annahmebühne und Scheinwerferprüfplatz optimal geeignet.

Besonderheiten

- 1A Verarbeitungsqualität mit CE-Zertifikat
- Gefertigt nach ISO 9001
- CE-Stop und Signalton beim Senken (Fußschutz)
- Hydraulische Gleichlaufsteuerung (Zylinderfolgeprinzip)
- Autom. Sicherheitsver- und Entriegelung (Druckluft erforderlich)
- Hochwertige und massive Konstruktion
- Radfreiheber mit ausziehbaren Fahrzeugaufnahmen für eine längere Aufnahmefläche
- Notablassfunktion
- Druckluft von 4-8 bar wird benötigt!
- Fahrbahn mit Auffahrrampen und Abrollsicherungen

Lieferumfang

- Hebebühne inkl. Steuereinheit
- Radfreiheber | Gummiklötze | Schwingplatten
- 6 Abdeckungen/Einlegeplatten (Drehteller optional)
- Deutsche Bedienungsanleitung und Aufbauanleitung
- Prüfbuch | CE-Zertifikat
- *Online Produktvideo*

Video

YouTube

Produkt-video

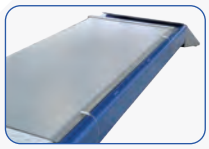
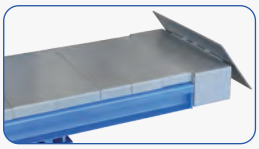

Bemaßungen

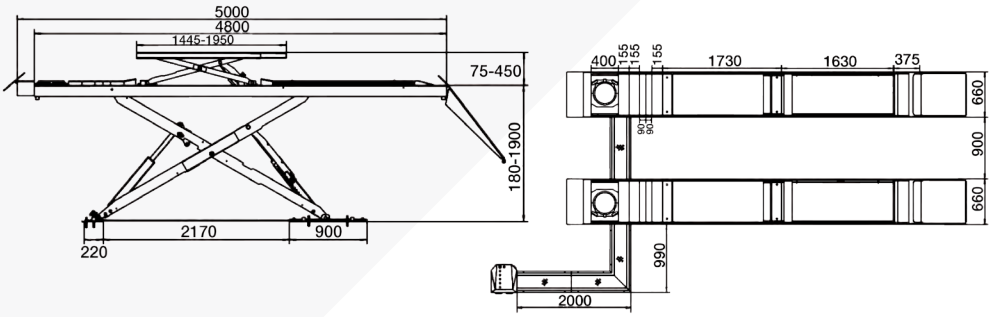

Technische Daten

Tragkraft CE	4000 kg
Hubhöhe max.	1900 + 450 mm
Fahrbahn L./B.	5000/660 mm
Hubzeit ca.	45/30 sek.
Antriebsspannung	400 V / 3 Phasen
Antriebsleitung	2,2 kW
Absicherung	16 A (C/Träge)
Eigengewicht (ca.)	2450 kg

Weitere Informationen unter *www.twinbusch.de*

Optionales Zubehör

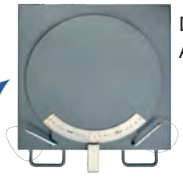

Drehteller
Art.-Nr. TW445-D

Weiteres Zubehör finden Sie unter *www.twinbusch.de*

www.twinbusch.de | info@twinbusch.de
Twin Busch GmbH | Amperestr. 1 | D-64625 Bensheim | Tel.: +49 (0) 6251 - 70585-0 | Fax: +49 (0) 6251-70585-29

Auffahrscherenhebebühne | Unterflur

Art.-Nr.: TWSA42UV2

4200 kg | 2,04 m | 400 V | Autom.

Produktbeschreibung

Auffahrscherenhebebühne für bodenebenen Einbau mit integriertem Radfreiheber. Der integrierte Radfreiheber ermöglicht das Freiheben des kompletten Fahrzeugs (PKW) mit allen vier Rädern. Desweiteren verfügt die TWSA42UV2 über Laufschienen in den Fahrbahnen, dies ermöglicht die Nutzung von einem zusätzlichen Achsfreiheber (TW445-W). Mit integrierter LED-Beleuchtung links und rechts an der Fahrbahn auf der kompletten Länge. Auch als Annahmebühne oder als Scheinwerferprüfplatz optimal geeignet.

Besonderheiten

- 1A Verarbeitungsqualität mit CE-Zertifikat
- Gefertigt nach ISO 9001
- CE-Stop und Signalton beim Senken
- Hydraulische Gleichlaufsteuerung
- Radfreiheber mit ausziehbaren Fahrzeugaufnahmen
- Laufschienen für die Nutzung des Achsfreihebers
- Autom. Sicherheitsver- und Entriegelung (Druckluft erforderlich)
- Fahrbahn mit Abrollsicherung
- LED Beleuchtungsmöglichkeiten an der Hebebühne
- Druckluft von 4-8 bar wird benötigt.
- *Anti-Lift-Up-Button, zum zielgenauen Ablassen der Hebebühne. Diese Taste setzt die Automatik Zeitschaltrelais) der Hebebühne zeitweise außer Kraft*

Lieferumfang

- Hebebühne inkl. Steuereinheit
- Radfreiheber | Gummiklötze | Schwingplatten
- 6 Abdeckungen/Einlegeplatten
- (Drehteller optional) | Prüfbuch | CE-Zertifikat
- Deutsche Bedienungsanleitung / Aufbauanleitung
- *Online Produktvideo*

Videos

Produkt-video

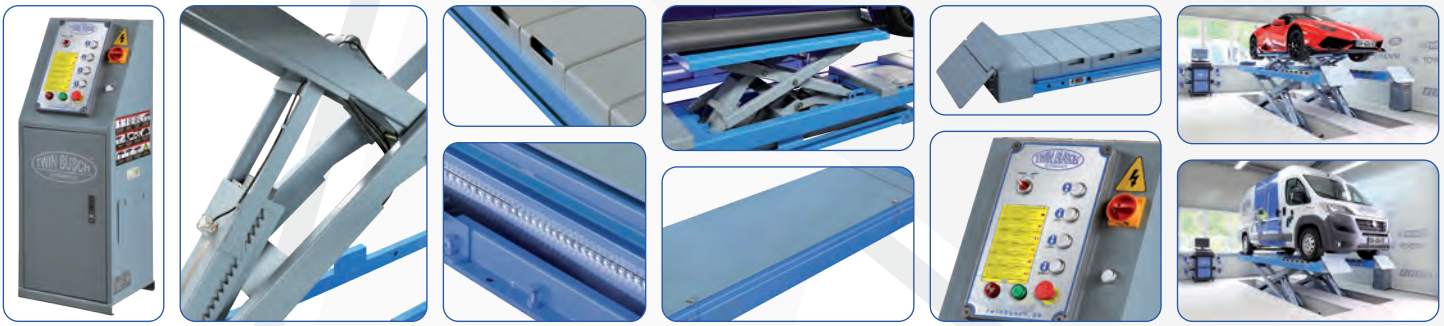

Bemaßungen

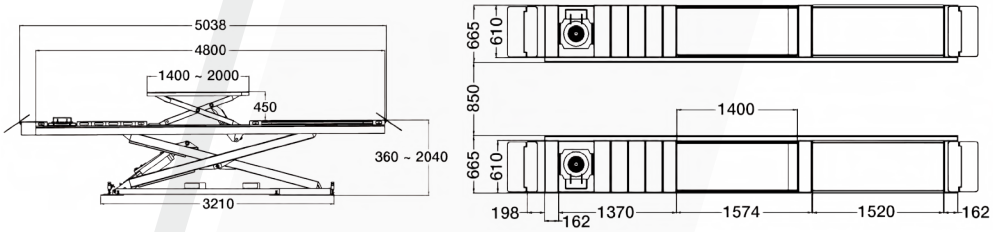

Technische Daten

Tragkraft CE	4200 kg
Hubhöhe max.	2040 + 450 mm
Fahrbahn L./B.	5000/610 mm
Hub-, Senkzeit ca.	45/45 sek.
Antriebsspannung	400 V / 3 Phasen
Antriebsleitung	2,2 kW
Absicherung	16 A (C/Träge)
Eigengewicht (ca.)	2050 kg

Weitere Informationen unter *www.twinbusch.de*

Optionales Zubehör

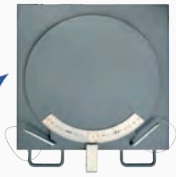

Drehteller
Art.-Nr. TW445-D

Achsfreiheber
Art.-Nr. TW445-W

Weiteres Zubehör finden Sie unter *www.twinbusch.de*

Doppelscherenhebebühne
Art.-Nr.: TWS319

3000 kg | 1,87 m | 400 V | Autom.

Produktbeschreibung

Die Doppelscherenhebebühne für die Überflurmontage. Durch ihre ultraflache Konstruktion lassen sich auch tiefe Sportwagen anheben.
Doppelzylinder auf jeder Seite und ein Kipphebelsystem sorgen für ein kraftvolles Anheben.

Besonderheiten

- 1A Verarbeitungsqualität mit CE-Zertifikat
- Gefertigt nach ISO 9001
- CE-Stop und Signalton beim Senken
- *IR-System (Gleichlaufüberwachung durch Lichtschranke)*
- Hydraulische Gleichlaufsteuerung (Zylinderfolgeprinzip)
- Autom. Sicherheitsver- und Entriegelung (Druckluft erforderlich)
- Keine störende Querverbindung
- Kipphebelsystem für kraftvolles Anheben
- Hochwertige und massive Konstruktion
- Akustischer Warngeber (Fußschutz)
- Notablassfunktion
- **Druckluft von 4-8 bar wird benötigt!**
- Ultraflache Konstruktion
- Komfortable und übersichtliche Steuereinheit

Lieferumfang

- Hebebühne inkl. Steuereinheit
- Gummiklötze (40 mm)
- Schwerlastanker (8 Stck.)
- Deutsche Aufbauanleitung
- Prüfbuch und CE-Zertifikat
- *Online Aufbauvideo | Online Produktvideo*

Videos

YouTube — Produktvideo — Aufbauvideo — AR

Radstand / Fahrzeuglängen

Nur in Verbindung mit Aufnahmeverlängerungen möglich!

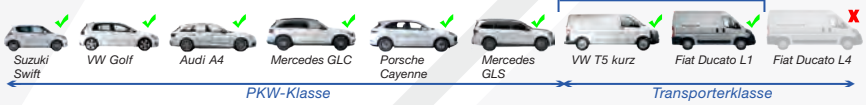

Suzuki Swift	VW Golf	Audi A4	Mercedes GLC	Porsche Cayenne	Mercedes GLS	VW T5 kurz	Fiat Ducato L1	Fiat Ducato L4
✓	✓	✓	✓	✓	✓	✓	✓	✗
PKW-Klasse						Transporterklasse		
kurz	mittelkurz	mittel	mittellang	lang	sehr lang	kurz	mittel	lang

*Belehrungstext siehe Seite 33

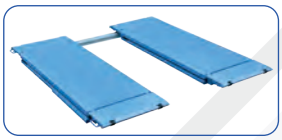

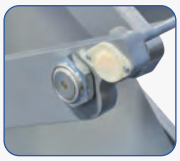

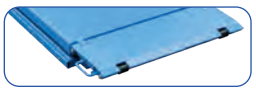

Bemaßungen

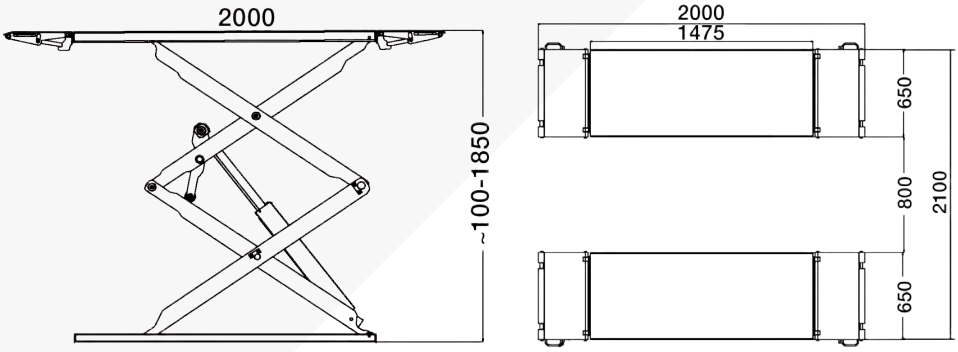

Technische Daten

Tragkraft CE	3000 kg
Hubhöhe max.	1870 mm + Gummi
Überfahrhöhe	110 mm
Hubzeit ca.	45/30 sek.
Antriebsspannung	400 V / 3 Phasen
Antriebsleitung	2,2 kW
Absicherung	16 A (C/Träge)
Eigengewicht (ca.)	960 kg

Weitere Informationen unter *www.twinbusch.de*

Optionales Zubehör

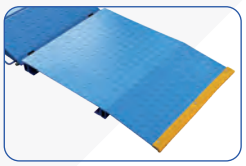

Auffahrrampen
Art.-Nr. TWS319-R
4 Stück im Set

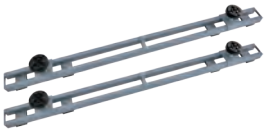

Quertraversen
Art.-Nr. TWS3-Q
2 Stück im Set

Aufnahmeverlängerungen
Art.-Nr. TWS3-V
2 Stück im Set

Weiteres Zubehör finden Sie unter *www.twinbusch.de*

www.twinbusch.de | info@twinbusch.de
Twin Busch GmbH | Amperestr. 1 | D-64625 Bensheim | Tel.: +49 (0) 6251 - 70585-0 | Fax: +49 (0) 6251-70585-29

Scherenhebebühne | Unterflur

Art.-Nr.: TWS318U

3000 kg | 1,80 m | 400 V | Autom.

Produktbeschreibung

Die Scherenhebebühne. Optimal geeignet für bodenebenen Einbau im Durchfahrtsbereich sowie auch für ultraflache Sportwagen. Durch ausziehbare Fahrzeugaufnahmen können problemlos auch lange Fahrzeuge angehoben werden.

Besonderheiten

- 1A Verarbeitungsqualität mit CE-Zertifikat
- Gefertigt nach ISO 9001
- CE-Stop und Signalton beim Senken
- *IR-System (Gleichlaufüberwachung durch Lichtschranke)*
- Hydraulikzylinder für kraftvolles Anheben
- Hochwertige und massive Konstruktion
- Akustischer Warngeber (Fußschutz)
- Autom. Sicherheitsver- und Entriegelung (Druckluft erforderlich)
- Notablassfunktion
- Ausziehbare Fahrzeugaufnahmen
- Druckluft von 4-8 bar wird benötigt!
- Komfortable und übersichtliche Steuereinheit
- Flureben absenkbar

Lieferumfang

- Hebebühne inkl. Steuereinheit
- Gummiklötze (40 mm)
- Schwerlastanker (8 Stck.)
- Deutsche Aufbauanleitung
- Prüfbuch | CE-Zertifikat
- *Online Aufbauvideo | Online Produktvideo*

AR

Videos

YouTube

Produkt-video

Aufbau-video

Radstand / Fahrzeuglängen

Nur in Verbindung mit Aufnahme-verlängerungen möglich!

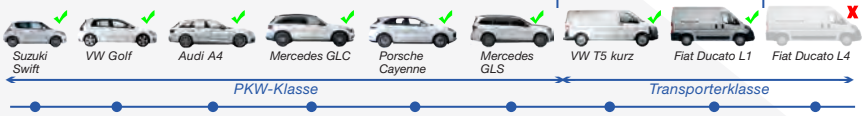

*Belehrungstext siehe Seite 33

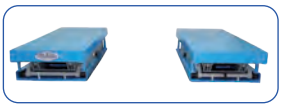

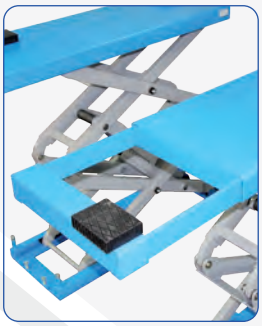

Bemaßungen

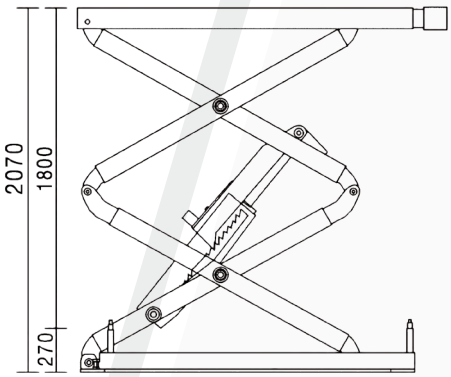

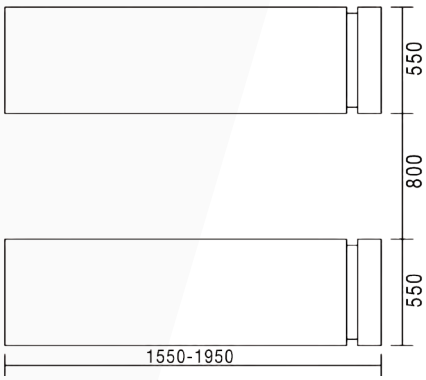

Weitere Informationen unter *www.twinbusch.de*

Technische Daten

Tragkraft CE	3000 kg
Hubhöhe max.	1800 mm + Gummi
Überfahrhöhe	Flureben (0 mm)
Hub-, Senkzeit ca.	45/45 sek.
Antriebsspannung	400 V / 3 Phasen
Antriebsleitung	2,2 kW
Absicherung	16 A (C/Träge)
Eigengewicht (ca.)	860 kg

Optionales Zubehör

Quertraversen
Art.-Nr. TWS3-Q
2 Stück im Set

Aufnahmeverlängerungen
Art.-Nr. TWS3-V
2 Stück im Set

Weiteres Zubehör finden Sie unter *www.twinbusch.de*

Scherenhebebühne
Art.-Nr.: TWS3510E

3500 kg | 1,00 m | 230 V oder 400 V | Autom.

Elektromagnetische Entriegelung
(keine Druckluft erforderlich)
Somit extrem flexibel einsetzbar, da nur ein entsprechender Stromanschluss benötigt wird!

Produktbeschreibung

Reifendienstscherenhebebühne mit 1m Hub und 3500 kg Tragkraft. Für das Anheben von PKW bis zu 3,5 t. Optimal für Reifendienste, Karosseriebau, Fahrzeugaufbereitung. Die Scherenhebebühne ist durch das Mobilkit (optional erhältlich) verfahrbar und somit als zusätzlicher Arbeitsplatz auf jedem ausreichend befestigten Boden, wie z.B. Asphalt, Pflaster oder Betonboden einsetzbar. Mit elektromagnetischer Entriegelung, es wird kein Druckluftanschluss benötigt. Feststellbare, voll belastbare Auffahrklappen für eine längere Aufnahmefläche.

Besonderheiten

- 1A Verarbeitungsqualität mit CE-Zertifikat
- Gefertigt nach ISO 9001 | Kipphebelsystem
- Mechanische Gleichlaufsteuerung beider Fahrbahnen für perfekten Gleichlauf | Niedrige Überfahrhöhe (nur 110 mm)
- *FAILSAFE Sicherheitsriegelsystem (Überwachung der Raststellung)*
- *Doppel-Leitungssystem zur symmetrischen Verteilung des Systemdrucks*
- Notablassfunktion bei Stromausfall
- *Direkte Anlenkung durch zwei leistungsstarke Hydraulikzylinder*
- Hochwertige und massive Konstruktion
- Autom. Sicherheitsver- und Entriegelung
- Akustischer Warngeber (Fußschutz) | Fußeinklemmschutz
- Hochwertige Pulverbeschichtung

Lieferumfang

- Hebebühne inkl. Steuereinheit
- Gummiklötze, Deutsche Aufbauanleitung
- Prüfbuch und CE-Zertifikat
- *Online Aufbauvideo | Online Produktvideo*

Videos

YouTube — *Produktvideo* — *Aufbauvideo*

Radstand / Fahrzeuglängen

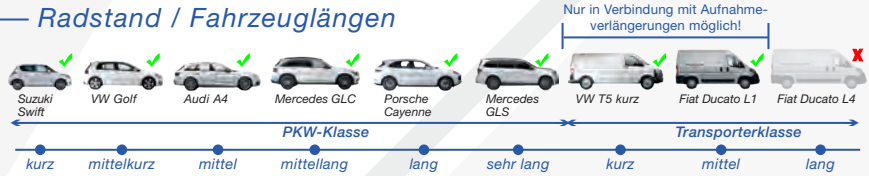

*Belehrungstext siehe Seite 33

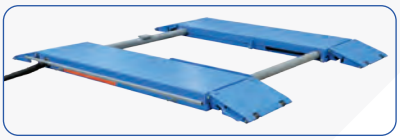

Bemaßungen

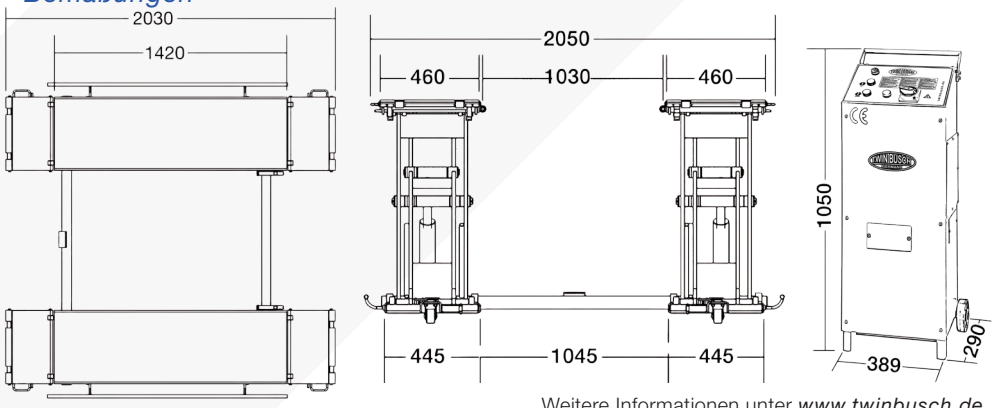

Weitere Informationen unter *www.twinbusch.de*

Technische Daten

Tragkraft CE	3500 kg
Hubhöhe max.	1000 mm + Gummi
Überfahrhöhe	110 mm
Hubzeit ca.	20/20 sek.
Antriebsspannung	400 V oder 230 V*
Antriebsleitung	2,2 kW
Absicherung	16 A (C/Träge)
Eigengewicht (ca.)	550 kg

**Bitte beachten Sie: Standardmäßig wird das 400-Volt-Modell ausgeliefert, sofern gewünscht bitte die 230-Volt-Variante angeben!*

Optionales Zubehör

Mobilkit
Art.-Nr. TWS310-A
Die ideale Ergänzung zu Ihrer TWS3510E

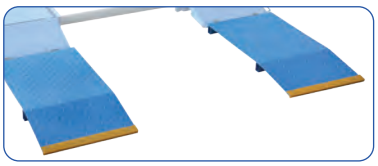

Auffahrrampen
Art.-Nr. TWS310-R
4 Stück im Set
Optimal für Rennfahrzeuge

Weiteres Zubehör finden Sie unter *www.twinbusch.de*

www.twinbusch.de | info@twinbusch.de
Twin Busch GmbH | Amperestr. 1 | D-64625 Bensheim | Tel.: +49 (0) 6251 - 70585-0 | Fax: +49 (0) 6251-70585-29

Scherenhebebühne

Art.-Nr.: TWS310E / TWS310E-FZ

3000 kg | 1,00 m | 230 V oder 400 V | Autom.

Art.-Nr.: TWS310E-FZ

JETZT NEU: *Ab sofort auch als feuerverzinkte Variante erhältlich!*

Art.-Nr.: TWS310E

Produktbeschreibung

Reifendienstscherenhebebühne mit 1m Hub.
Optimal für Reifendienste, Karosseriebau, Fahrzeugaufbereitung. Die Scherenhebebühne ist durch das Mobilkit (optional erhältlich) verfahrbar und somit als zusätzlicher Arbeitsplatz auf jedem ausreichend befestigten Boden, wie z.B. Asphalt, Pflaster oder Betonboden einsetzbar. Mit elektromagnetischer Entriegelung, es wird kein Druckluftanschluss benötigt). Feststellbare, voll belastbare Auffahrklappen für eine längere Aufnahmefläche.

Besonderheiten

- 1A Verarbeitungsqualität mit CE-Zertifikat
- Gefertigt nach ISO 9001
- Mechanische Gleichlaufsteuerung beider Fahrbahnen für perfekten Gleichlauf
- Niedrige Überfahrhöhe (nur 110 mm)
- *FAILSAFE Sicherheitsriegelsystem (Überwachung der Raststellung)*
- *Doppel-Leitungssystem zur symmetrischen Verteilung des Systemdrucks*
- *Direkte Anlenkung durch zwei leistungsstarke Hydraulikzylinder*
- Notablassfunktion bei Stromausfall
- Hochwertige und massive Konstruktion
- Autom. Sicherheitsver- und Entriegelung
- Akustischer Warngeber (Fußschutz) | Fußeinklemmschutz
- Hochwertige Pulverbeschichtung

Lieferumfang

- Hebebühne inkl. Steuereinheit
- Gummiklötze, Deutsche Aufbauanleitung
- Prüfbuch und CE-Zertifikat
- *Online Aufbauvideo | Online Produktvideo*

Elektromagnetische Entriegelung
(keine Druckluft erforderlich)
Somit extrem flexibel einsetzbar, da nur ein entsprechender Stromanschluss benötigt wird!

Videos

YouTube — *Produktvideo* — *Aufbauvideo*

Radstand / Fahrzeuglängen

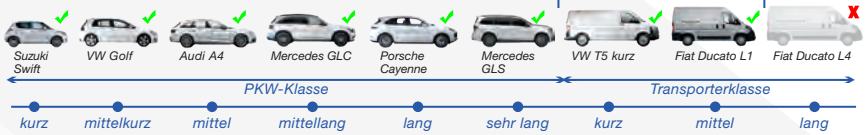

*Belehrungstext siehe Seite 33

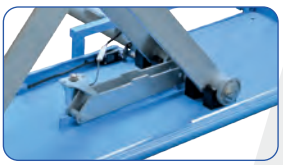

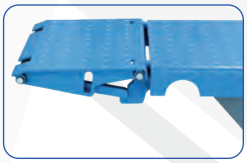

Bemaßungen

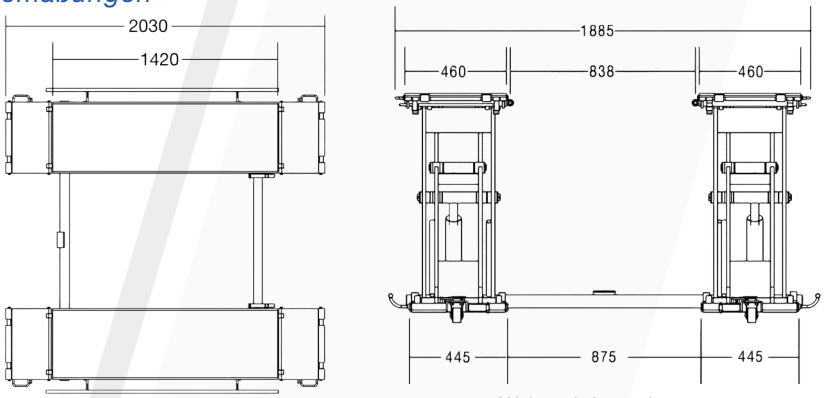

Technische Daten

Tragkraft CE	3000 kg
Hubhöhe max.	1000 mm + Gummi
Überfahrhöhe	110 mm
Hubzeit ca.	20/20 sek.
Antriebsspannung	400 V oder 230 V*
Antriebsleitung	2,2 kW
Absicherung	16 A (C/Träge)
Eigengewicht (ca.)	500 kg

**Bitte beachten Sie: Standardmäßig wird das 400-Volt-Modell ausgeliefert, sofern gewünscht bitte die 230-Volt-Variante angeben!*

Weitere Informationen unter ***www.twinbusch.de***

Optionales Zubehör

Mobilkit
Art.-Nr. TWS310-A
Die ideale Ergänzung zu Ihrer TWS310E

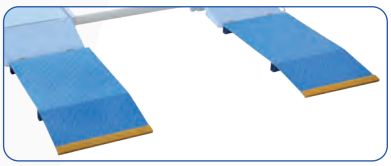

Auffahrrampen
Art.-Nr. TWS310-R
4 Stück im Set
Optimal für Rennfahrzeuge

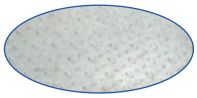

Auch als feuerverzinkte Variante erhältlich

Weiteres Zubehör finden Sie unter ***www.twinbusch.de***

4-Säulen-Hebebühne
Art.-Nr.: TW445

4500 kg | 1,85 m | 400 V | Manuell

Produktbeschreibung

Elektrohydraulische 4-Säulen-Hebebühne.
Ideal als Arbeitsannahme- oder Achsvermessungsbühne geeignet. Mit der 4-Säulen-Hebebühne lässt sich vom PKW bis zum Transporter alles anheben.
Als Option bieten wir ein Achsfreiheber, Drehteller sowie Abfahrrampen und Fahrbahnverlängerungen für vorne und hinten an.

Besonderheiten

- 1A Verarbeitungsqualität mit CE-Zertifikat
- Gefertigt nach ISO 9001
- 4500 kg Hubkraft
- CE-Zertifikat
- IP 54 Kontrollbox mit 24 V Steuereinheit
- 24 V Endabschalter
- Hydraulisches Überlastventil
- Fahrzeug-Abrollsicherung
- Rastpositionen über Gesamthubhöhe
- Schlaffseil und Seilbruchsicherung
- Schiebeplatten
- Fußschutzbügel
- Akustischer Warngeber

Lieferumfang

- Hebebühne inkl. Motoreinheit
- Schwerlastanker (16 Stck.)
- Prüfbuch und CE-Zertifikat
- *optional: Drehteller (TW445-D)*
- *optional: Achsfreiheber (2 t / pneumatisch) (TW445-W)*
- *optional: Abfahrrampen (TW445-R)*
- *optional: Fahrbahnverlängerungen vorne (TW445-V) und hinten (TW445-H)*
- ***Online Aufbauvideo | Online Produktvideo***

Videos

YouTube *Produkt-video* *Aufbau-video*

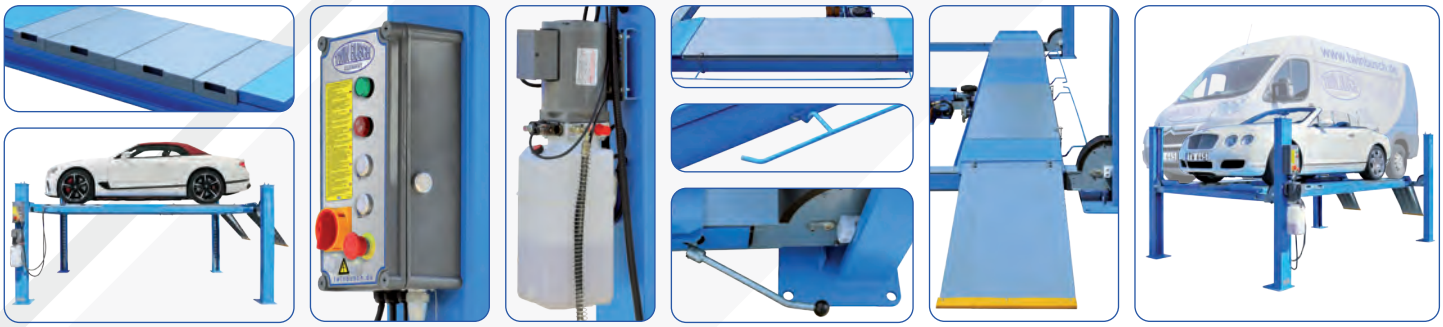

Bemaßungen

Minimaler Radstand für die Achsvermessung: 1600 mm
Maximaler Radstand für die Achsvermessung: 3700 mm | Maximaler Radstand für Anheben: 4320 mm
Gesamtlänge der Hebebühne (inklusive Auffahrrampen): 5867 mm
Fundamentvoraussetzung: (L) 5140 mm x (B) 3400 mm x (Betonstärke C20/25) 150 mm

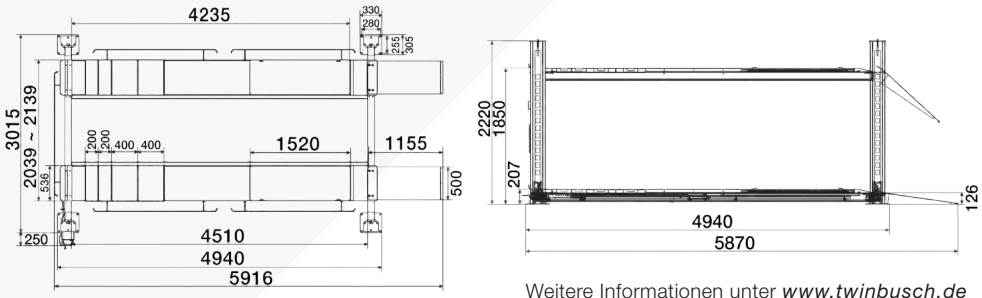

Weitere Informationen unter ***www.twinbusch.de***

Technische Daten

Tragkraft CE	4500 kg
Hubhöhe max.	1850 mm
Fahrbahnlänge	4510 mm
Fahrbahnbreite	536 mm
Auffahrhöhe	126 mm
Hubzeit ca.	50 sek.
Antriebsspannung	400 V / 3 Phasen
Antriebsleistung	2,2 kW
Absicherung	16 A (C/Träge)
Eigengewicht (ca.)	1400 kg

Optionales Zubehör

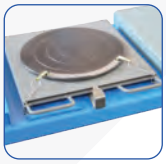

Drehteller
Art.-Nr. TW445-D
Drehteller für die Achsvermessung

Achsfreiheber
Art.-Nr. TW445-W

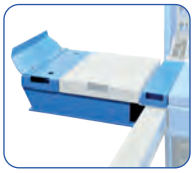

Fahrbahnverlängerungen (vorne) Art.-Nr. TW445-V
2 Stück im Set

Fahrbahnverlängerungen (hinten) Art.-Nr. TW445-H
2 Stück im Set

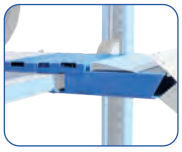

Abfahrrampen
Art.-Nr. TW445-R
2 Stück im Set

Weiteres Zubehör finden Sie unter ***www.twinbusch.de***

www.twinbusch.de | info@twinbusch.de
Twin Busch GmbH | Amperestr. 1 | D-64625 Bensheim | Tel.: +49 (0) 6251 - 70585-0 | Fax: +49 (0) 6251-70585-29

2-Säulen-Parkhebebühne

Art.-Nr.: TW227P

2700 kg | 2,20 m | 230 V | Autom.

Produktbeschreibung

Die praktische 2-Säulen-Parkhebebühne mit automatischer Entriegelung. Durch die Bauart der 2 Säulen ist eine geringere Stellfläche nötig, daher ideal bei engen Platzverhältnissen. Zudem kann die Parkhebebühne jederzeit durch eine direkte Verbindung miteinander nach rechts oder links mit weiteren Parkhebebühnen des Typs TW227P (in beliebiger Anzahl) erweitert werden. So spart man sehr viel Platz in der Breite. Die nach vorne ausgerichtete Steuereinheit sorgt für ein komfortables Heben und Senken der Parkplattform. Mit einer Unterfahrhöhe von 2100 mm und einer Traglast von 2700 kg ist die Parkhebebühne auch sehr gut für hohe und auch für schwerere Fahrzeuge geeignet, wie z.B. einem großen SUV, Kleinbus oder einem VW T6. Durch die große Stellfläche der oberen Plattform und dem sich darunter resultierenden Parkplatz ergeben sich extrem flexible Parkmöglichkeiten. Durch die massiv verbaute und geschlossene (verzinkte) Plattform ist das unten stehende Fahrzeug auch vor Öl und Schmutz geschützt.

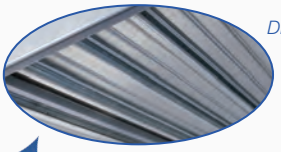

Die Parkplattform schützt das untere Fahrzeug vor Öl und Schmutz.

Besonderheiten

- 1A Verarbeitungsqualität mit CE-Zertifikat
- Gefertigt nach ISO 9001
- *Automatische Entriegelung (elektromagnetisch), kein Luftdruck erforderlich*
- Sicherheitsrasten für sehr lange Standzeiten
- Komplett geschlossene Plattform aus verzinkten Stahlprofilen
- Hochwertige Tragsäulen aus Spezialwalzprofil
- 2 Hydraulikzylinder für kraftvolles Heben und Senken
- Hydraulisches Überlastventil | Akustischer Warngeber
- Fahrzeug-Abrollsicherung (hinten)
- Hochwertige Pulverbeschichtung

Lieferumfang

- Hebebühne inkl. Motoreinheit
- Prüfbuch | CE-Zertifikat
- Deutsche Bedienungsanleitung | Aufbauanleitung
- *Online Aufbauvideo | Online Produktvideo*

Videos

Produkt-video

Aufbau-video

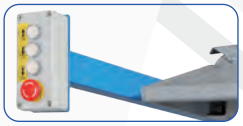

Bemaßungen

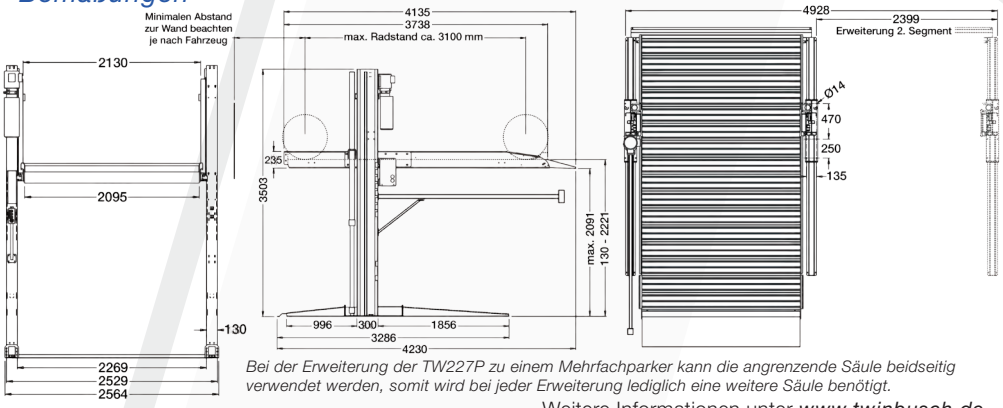

Bei der Erweiterung der TW227P zu einem Mehrfachparker kann die angrenzende Säule beidseitig verwendet werden, somit wird bei jeder Erweiterung lediglich eine weitere Säule benötigt.

Weitere Informationen unter ***www.twinbusch.de***

Technische Daten

Tragkraft CE	2700 kg
Hubhöhe	130 - 2200 mm
Plattformlänge (inkl. Auffahrt)	4135 mm
Plattformbreite	2100 mm
Hub-, Senkzeit ca.	45/30 sek.
Antriebsspannung	230 V
Antriebsleistung	2,2 kW
Absicherung	16 A (C/Träge)
Eigengewicht (ca.)	1150 kg

Optionales Zubehör

Reifenschoner
Art.-Nr. TW436P-GRS

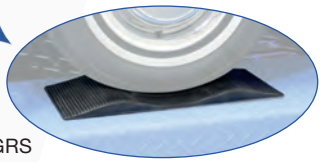

Weiteres Zubehör finden Sie unter ***www.twinbusch.de***

4-Säulen-Doppelparkhebebühne
Art.-Nr.: TW436PD2 / TW436PD2-G

oder

Ab sofort auch in Anthrazit erhältlich!

3600 kg | 1,85 m | 230 V | Manuell

Art.-Nr.: TW436PD2

Produktbeschreibung

Die praktische 4-Säulen-Doppelparkhebebühne.
Ideal bei engen Platzverhältnissen.
Das sehr flexibel einsetzbare Mobilkit ist optional erhältlich, somit ist diese 4-Säulen-Doppelparkhebebühne sehr einfach bewegbar.
Mit unseren optional erhältlichen Versetzplatten reduziert sich die Gesamtbreite der Hebebühne, optimal bei der Montage von mehreren Parkhebebühnen nebeneinander.

Besonderheiten

- 1A Verarbeitungsqualität mit CE-Zertifikat
- Gefertigt nach ISO 9001
- Hydraulisches Überlastventil
- Ein Hydraulikzylinder unter der Fahrfläche sorgt für ein kraftvolles Heben und Senken
- Mechanische Sicherheitsrasten
- Manuelle Entriegelung der Sicherheitsrasten
- Schlaffseil und Seilbruchsicherung
- Fahrzeug-Abrollsicherung
- Fußschutzbügel
- Akustischer Warngeber
- Extra flache und breite Auffahrrampen
- Komfortable Steuereinheit (Schutzart IP 54)

Inklusive

Rad-Unterlegkeile (4 Stück)

Videos

Produkt-video

Aufbau-video

Lieferumfang

- Hebebühne inkl. Motoreinheit
- Prüfbuch und CE-Zertifikat
- Rad-Unterlegkeile inklusive (4 Stück)
- *Online Aufbauvideo*
- *Online Produktvideo*

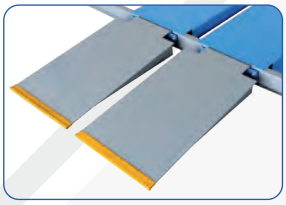

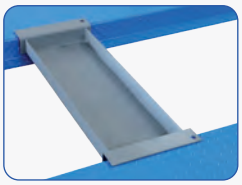

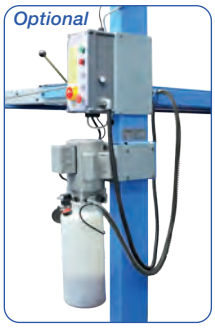

Bemaßungen

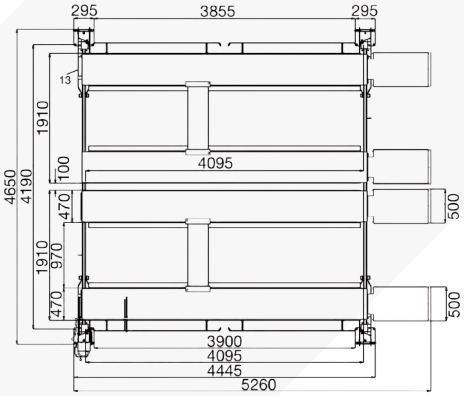

Gesicherte Unterfahrhöhe: ca. 1730 mm
Erste Rastpostion (Rastabstand ist nivelierbar) ab einer Hubhöhe von ca. 450 mm (Rastenabstand: 100 mm)

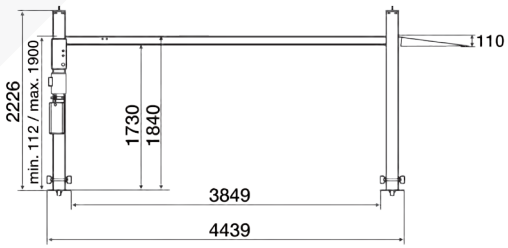

Weitere Informationen unter *www.twinbusch.de*

Technische Daten

Tragkraft CE	3600 kg
Hubhöhe max.	1850 mm
Fahrbahn L./B.	4095/470 mm
Auffahrhöhe	110 mm
Hub-, Senkzeit ca.	45/30 sek.
Antriebsspannung	230 V
Antriebsleitung	2,2 kW
Absicherung	16 A (C/Träge)
Eigengewicht (ca.)	1400 kg

Optionales Zubehör

Mobilkit | Art.-Nr. TW436P-RK
Für noch mehr Flexibilität

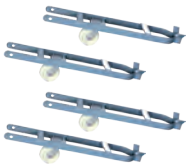

Versetzplatten
Art.-Nr.:
TW436P-VP

Achsfreiheber | Art.-Nr. TW436PW-G

Ölauffangwanne
Art.-Nr. TW436P-OLW

Weiteres Zubehör finden Sie unter *www.twinbusch.de*

www.twinbusch.de | info@twinbusch.de
Twin Busch GmbH | Amperestr. 1 | D-64625 Bensheim | Tel.: +49 (0) 6251 - 70585-0 | Fax: +49 (0) 6251-70585-29

4-Säulen-Parkhebebühne

Art.-Nr.: TW436P / TW436P-G

3600 kg | 1,90 m | 230 V | Manuell

oder

Ab sofort auch in Anthrazit erhältlich!

Art.-Nr.: TW436P

Produktbeschreibung

Die praktische 4-Säulen-Parkhebebühne.
Ideal bei engen Platzverhältnissen. Das sehr flexibel einsetzbare Mobilkit ist optional erhältlich, somit ist diese 4-Säulen-Parkhebebühne sehr einfach bewegbar.
Mit unseren optional erhältlichen Versetzplatten reduziert sich die Gesamtbreite der Hebebühne, optimal bei der Montage von mehreren Parkhebebühnen nebeneinander.

Besonderheiten

- 1A Verarbeitungsqualität mit CE-Zertifikat
- Gefertigt nach ISO 9001
- Hydraulisches Überlastventil
- Ein Hydraulikzylinder unter der Fahrfläche sorgt für ein kraftvolles Heben und Senken
- Mechanische Sicherheitsrasten
- Manuelle Entriegelung der Sicherheitsrasten
- Schlaffseil und Seilbruchsicherung
- Fahrzeug-Abrollsicherung
- Fußschutzbügel
- Akustischer Warngeber
- Extra flache und breite Auffahrrampen
- Komfortable Steuereinheit (Schutzart IP 54)

Lieferumfang

- Hebebühne inkl. Motoreinheit
- Prüfbuch und CE-Zertifikat
- Rad-Unterlegkeile inklusive (2 Stück)
- *Online Aufbauvideo*
- *Online Produktvideo*

Inklusive

Rad-Unterlegkeile (2 Stück)

Videos

YouTube

Produkt-video

Aufbau-video

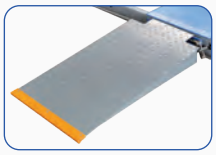

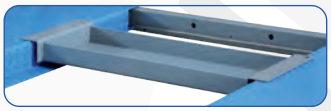

Bemaßungen

Maximale Spurbreite des oben stehenden Fahrzeugs: 2040 mm
Maximale Durchfahrbreite für das am Boden parkende Fahrzeug: 2380 mm
Maximale Durchfahrbreite für das auf der Hebebühne stehende Fahrzeug: 2280 mm
Gesicherte Unterfahrhöhe: ca. 1730 mm

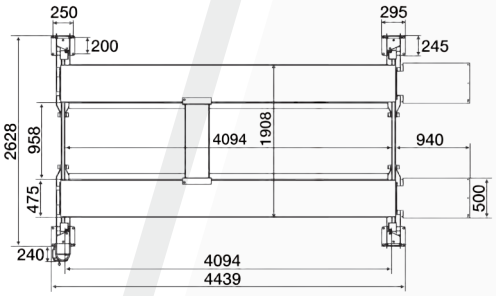

Erste Rastpostion (Rastabstand ist nivelierbar) ab einer Hubhöhe von ca. 450 mm (Rastenabstand: 100 mm)

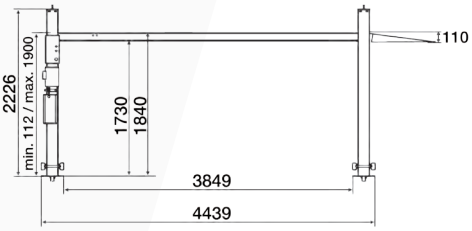

Weitere Informationen unter *www.twinbusch.de*

Technische Daten

Tragkraft CE	3600 kg
Hubhöhe max.	1900 mm
Fahrbahn L./B.	4094/475 mm
Auffahrhöhe	110 mm
Hub-, Senkzeit ca.	45/30 sek.
Antriebsspannung	230 V
Antriebsleitung	2,2 kW
Absicherung	16 A (C/Träge)
Eigengewicht (ca.)	830 kg

Optionales Zubehör

Mobilkit | Art.-Nr. TW436P-RK
Für noch mehr Flexibilität

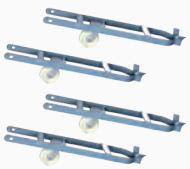

Versetzplatten
Art.-Nr.:
TW436P-VP

Achsfreiheber | Art.-Nr. TW436PW-G

Ölauffangwanne
Art.-Nr. TW436P-OLW

Weiteres Zubehör finden Sie unter *www.twinbusch.de*

LKW Radgreifanlage (22 t, 33 t, 30 t oder 45 t)

Art.-Nr.: 550-4 (22 t) | 550-6 (33 t) | 575-4 (30 t) | 575-6 (45 t)

1,60 m | 400 V | Autom.

Art.-Nr.:
TW550-4 / TW575-4

Die 4er-Ausführung ist jederzeit auf eine 6er-Ausführung aufrüstbar.

Die Hauptsäule verfügt generell über 6 Anschlüsse.

Art.-Nr.:
TW550-6 / TW575-6

Produktbeschreibung

Mobile Radgreifanlage:
22 und 30 t - in 4er-Ausführung erhältlich.
33 und 45 t - in 6er-Ausführung erhältlich.
Optimal für geringe Platzverhältnisse, kann einfach wie ein Hubwagen bewegt werden und lässt sich auf jedem ebenen, ausreichend befestigten Boden einsetzen. Zudem verfügt die LKW-Radgreifanlage über eine sehr robuste Technik.

Besonderheiten

- 1A Verarbeitungsqualität mit CE-Zertifikat
- Gefertigt nach ISO 9001
- Hochwertige Tragsäulen aus Spezialwalzprofil
- Steuerung lässt sich von jeder Säule aus bedienen
- Steuerung ist umschaltbar auf einzelnes oder gemeinsames Anheben
- Die Radgreifer lassen sich im unbelasteten Zustand ganz einfach nach dem Prinzip eines Hubwagens bewegen
- 4 bzw. 6 kraftvolle E-Motoren für das Anheben
- Optional sind Adapter für Transporter erhältlich
- Extrem sicherer Sitz des angehobenen Fahrzeugs

Lieferumfang

- Komplette Radgreifanlage
- Deutsche Aufbauanleitung
- Prüfbuch | CE-Zertifikat
- Optional: Adapter für TW-Radgreifanlage (zum Anheben von Transportern und Leicht-LKWs)
- *Online Produktvideo*

Video

YouTube *Produkt-video*

Auch für Wohnmobile geeignet

Bemaßungen

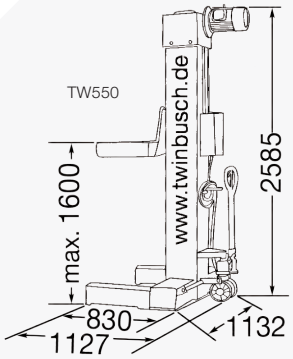

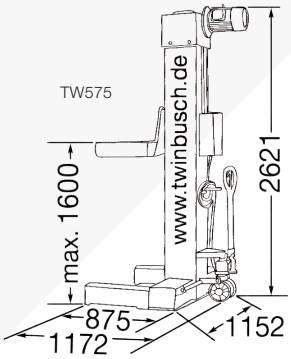

Technische Daten

Techn. Daten:	550-4	550-6	575-4	575-6
Tragkraft CE	22000 kg	33000 kg	30000 kg	45000 kg
Pro Säule	5500 kg	5500 kg	7500 kg	7500 kg
Hubhöhe	1600 mm	1600 mm	1600 mm	1600 mm
Hub-, Senkzeit ca.	10 mm/s	10 mm/s	10 mm/s	10 mm/s
Antriebsspannung	400 V / 3 Ph.	400 V / 3 Ph.	400 V / 3 Ph.	400 V / 3 Ph.
Antriebsleitung	4 x 3,0 kW	6 x 3,0 kW	4 x 3,0 kW	6 x 3,0 kW
Absicherung	32 A (C/Träge)	32 A (C/Träge)	32 A (C/Träge)	32 A (C/Träge)
Eigengewicht (ca.)	2400 kg	3600 kg	3000 kg	4500 kg

Weitere Informationen unter *www.twinbusch.de*

Optionales Zubehör

Adapter für LKW-Radgreifanlagen
Art.-Nr.: TW550-AD
Zum Anheben von Transporter und Leicht-LKWs

Unterstellbock mit 7,5 t Tragkraft
Art.-Nr.: TW575-1

Weiteres Zubehör finden Sie unter *www.twinbusch.de*

www.twinbusch.de | info@twinbusch.de
Twin Busch GmbH | Amperestr. 1 | D-64625 Bensheim | Tel.: +49 (0) 6251 - 70585-0 | Fax: +49 (0) 6251-70585-29

Motorradhebebühne

Art.-Nr.: TWM02

500 kg | 1,20 m | 230 V

Produktbeschreibung

Mit der TWM02 Motorradhebebühne verfügen Sie über eine extrem massive hydraulische Scherenhebebühne für Motorräder (auch für große Maschinen, wie z.B. Chopper, Tourer usw.) und Motorroller mit einem Gewicht von bis zu 500 kg. Ein kraftvoller E-Motor sorgt für komfortables Heben und Senken Ihrer Zweiräder.

Besonderheiten

- 1A Verarbeitungsqualität mit CE-Zertifikat
- Gefertigt nach ISO 9001
- Sehr massive Konstruktion mit kraftvollem E-Motor
- Rutschhemmende und geriffelte Arbeitsfläche
- In Fahrbahn integrierte (abklappbare) Platte für Hinterradausbau
- Beidseitig je zwei Fußpedale zum komfortablen Heben und Senken Ihrer Zweiräder
- Auffahrrampe fährt automatisch beim Hebevorgang aus dem Bewegbereich des Nutzers
- Pneumatische Steuerung der Vorderradfixierung
- Vier Bodenräder inklusiver Feststellmöglichkeit
- Druckluft von 6-8 bar wird benötigt!

Lieferumfang

- Motorradhebebühne
- Bedienungsanleitung
- CE-Zertifikat
- *Online Aufbauvideo*
- *Online Produktvideo*

Kraftvoller E-Motor mit hydraulischem Antrieb

Videos

Produkt-video

Aufbau-video

Bemaßungen

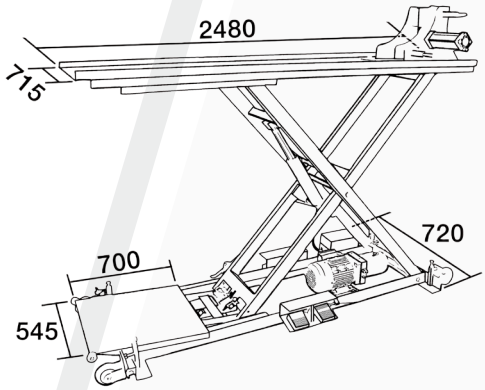

Gesamtlänge (inklusive Auffahrrampe): 3180 mm

Maximale Hubhöhe: 1200 mm

Technische Daten

Tragkraft CE	500 kg
Hubhöhe max.	1200 mm
Plattform-Länge	2480 mm
Plattform-Breite	715 mm
Hub-, Senkzeit ca.	30 sek.
Antriebsleistung	0.75 kW
Antriebsspannung	230 V
Eigengewicht (ca.)	285 kg

Weitere Informationen unter ***www.twinbusch.de***

Zubehör für Hebebühnen

2-Säulen-Hebebühnen

TW242G-GPV Grundplattenverstärkung für TW242G (Zwei Verstärkungsplatten im Set, inklusive Schwerlastanker zur Befestigung)

Passend nur für TW242G (Garagenmodell)!

Bitte beachten Sie, dass die Verstärkungsplatten in den meisten Fällen nicht benötigt werden.
Ohne Verstärkungsplatten ist eine Mindestbetonstärke von 200 mm erforderlich!

Erfahrungsgemäß ist die erforderliche Betonstärke (Fundamentvoraussetzung von 200 mm) vorhanden, diese ist seitens des Kunden zu überprüfen. Sofern in Ausnahmefällen die Fundamentvoraussetzung nicht gegeben ist, bieten wir Ihnen diese Speziallösung an. Die Mindestvorraussetzungen bezüglich der Betonstärke reduzieren sich um 50 mm, wenn die Verstärkungsplatten verbaut werden. Diese Grundplattenverstärkung ist somit bei Betonstärken zwischen 150-200 mm zu verwenden.

TW242GPV Grundplattenverstärkung für 2-Säulen-Hebebühnen (Zwei Verstärkungsplatten im Set, inklusive Schwerlastanker zur Befestigung)

Passend für die Modelle (3.6 t - 4.2 t) > TW242A | 242E | 236PE | 236PEB39 | 242PE | 242PEB43

Bitte beachten Sie, dass die Verstärkungsplatten in den meisten Fällen nicht benötigt werden.
Ohne Verstärkungsplatten ist eine Mindestbetonstärke von 200 mm erforderlich!
(Bei den hier genannten 2-Säulen-Hebebühnen-Modellen mit einer Tragkraft von 3.6 t - 4.2 t).

Erfahrungsgemäß ist die erforderliche Betonstärke (Fundamentvoraussetzung von 200 mm) vorhanden, diese ist seitens des Kunden zu überprüfen. Sofern in Ausnahmefällen die Fundamentvoraussetzung nicht gegeben ist, bieten wir Ihnen diese Speziallösung an. Die Mindestvorraussetzungen bezüglich der Betonstärke reduzieren sich um 50 mm, wenn die Verstärkungsplatten verbaut werden. Diese Grundplattenverstärkung ist somit bei Betonstärken zwischen 150-200 mm zu verwenden.

TW250GPV Grundplattenverstärkung für 2-Säulen-Hebebühnen (Zwei Verstärkungsplatten im Set, inklusive Schwerlastanker zur Befestigung)

Passend für die Modelle (5.0 t - 6.0 t) > TW250 | TW250B45 | TW260 | TW260B45

Bitte beachten Sie, dass die Verstärkungsplatten in den meisten Fällen nicht benötigt werden.
Ohne Verstärkungsplatten ist eine Mindestbetonstärke von 200 mm erforderlich!
(Bei den hier genannten 2-Säulen-Hebebühnen-Modellen mit einer Tragkraft von 5.0 t - 6.0 t).

Erfahrungsgemäß ist die erforderliche Betonstärke (Fundamentvoraussetzung von 250 mm) vorhanden, diese ist seitens des Kunden zu überprüfen. Sofern in Ausnahmefällen die Fundamentvoraussetzung nicht gegeben ist, bieten wir Ihnen diese Speziallösung an. Die Mindestvorraussetzungen bezüglich der Betonstärke reduzieren sich um 50 mm, wenn die Verstärkungsplatten verbaut werden. Diese Grundplattenverstärkung ist somit bei Betonstärken zwischen 200-250 mm zu verwenden.

Spezial-Aufnehmer-Adapter
Art.-Nr.: TW250AD5 / TW240AD5

- Lieferung erfolgt im 4er-Set
- Für Fahrzeug-Schwellerfalz von mehr als 20 mm z. B. Citroen Jumpy, Peugeot Expert, Fiat Scudo ab Bj. 2007
- Passend für TW250 / TW250B45 (5000 kg) und TW260 / TW260B45 (6000 kg)

Wichtiger Hinweis (TW250AD5): Der Durchmesser des Steckeinsatzes beträgt 61 mm (nicht passend bei Tragarmen mit einem Durchmesser von 50 mm). Bitte messen Sie entsprechend nach!

Spezial-Aufnehmer-Adapter
Art.-Nr.: TW250AD6

- Lieferung erfolgt im 4er-Set
- Für die Aufnahme am Leiterrahmen (z.B. USCars wie Hummer H2)
- Passend für TW250 / TW250B45 (5000 kg) und TW260 / TW260B45 (6000 kg)

Wichtiger Hinweis: Der Durchmesser des Steckeinsatzes beträgt 61 mm (nicht passend bei Tragarmen mit einem Durchmesser von 50 mm). Bitte messen Sie entsprechend nach!

Spezial-Aufnehmer-Adapter
Art.-Nr.: TW250AD3

- Lieferung erfolgt im 4er-Set
- Für die Aufnahme nach Hersteller-Vorgabe (z.B. Citroen Jumper, Peugeot Boxer, Fiat Ducato ab Bj. 2006)
- Passend für TW250 / TW250B45 (5000 kg) und TW260 / TW260B45 (6000 kg)

Wichtiger Hinweis: Der Durchmesser des Steckeinsatzes beträgt 61 mm (nicht passend bei Tragarmen mit einem Durchmesser von 50 mm). Bitte messen Sie entsprechend nach!

Spezial-Aufnehmer-Adapter
Art.-Nr.: TW250AD2

- Lieferung erfolgt im 4er-Set
- Für die Aufnahme nach Hersteller-Vorgabe (z.B. Mercedes Sprinter oder VW Crafter ab Bj. 2006
- Passend für TW250 / TW250B45 (5000 kg) und TW260 / TW260B45 (6000 kg)

Wichtiger Hinweis: Der Durchmesser des Steckeinsatzes beträgt 61 mm (nicht passend bei Tragarmen mit einem Durchmesser von 50 mm). Bitte messen Sie entsprechend nach!

Spezial-Aufnehmer-Adapter
Art.-Nr.: TW250AD4

- Lieferung erfolgt im 4er-Set
- Für die Aufnahme nach Hersteller-Vorgabe (z.B. Renault Master, Opel Movano, Nissan-Interstar ab Bj. 2010)
- Passend für TW250 / TW250B45 (5000 kg) und TW260 / TW260B45 (6000 kg)

Wichtiger Hinweis: Der Durchmesser des Steckeinsatzes beträgt 61 mm (nicht passend bei Tragarmen mit einem Durchmesser von 50 mm). Bitte messen Sie entsprechend nach!

Steckadapter-Erhöhungen
Art.-Nr.: TW250AD1

- Lieferung erfolgt im 4er-Set
- Passend für TW250 / TW250B45 (5000 kg) und TW260 / TW260B45 (6000 kg)

Steckadapter-Erhöhungen
Art.-Nr.: TW235AD09

- Für Basic-Line, Profi-Line u. Heavy-Line (4x90 mm = 1 Satz)

Air-Kit
Art.-Nr.: TW236PE-AIR

- *Passend für TW236PE, TW236PEB39, TW242PE, TW242PEB43, TW250, TW250B45, TW260 und TW260B45*
- Integriert sich in das Motor-Cover
- Druckluft-Kupplung ¼ Zoll
- Inkl. 2m Druckluft-anschlussschlauch

Produkt-video

Im Lieferumfang enthalten:

Hydrauliköl
Art.-Nr.: HLP32

- Mit Verschleißschutz
- 5 Liter Hochleistungs-Spezialöl

www.twinbusch.de | info@twinbusch.de
Twin Busch GmbH | Amperestr. 1 | D-64625 Bensheim | Tel.: +49 (0) 6251 - 70585-0 | Fax: +49 (0) 6251-70585-29

Zubehör für Hebebühnen

4-Säulen-Hebebühnen / Parkhebebühnen

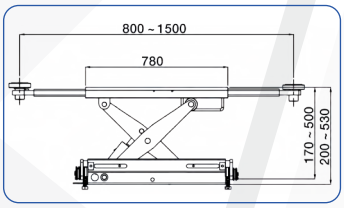

Achsfreiheber für TW445 / TWSA42UV2
Art.-Nr.: TW445-W

- Lässt sich durch entsprechende Führungsrollen individuell auf ihrer 4-Säulen-Hebebühne, Auffahrscherenhebebühne oder Grube bewegen
- Antrieb: Pneumatisch - Hydraulisch | Tragkraft: 2T
- Spurbreite Führungsrollen: 850 - 1160 mm
- Maximaler Auszug Tragarme: 800 - 1500 mm
- *Nicht passend für die Modelle TW436P /-G und TW436PD2 /-G und TW445 (Modelljahr 2016 oder älter)!*

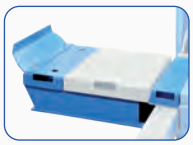

Fahrbahnverlängerungen
Art.-Nr.: TW445-V

- *Passend zu Ihrer TW445*
- 2 Stück im Set
- Mit diesem Set (2 Stück) lässt sich die Fahrbahn um 600 mm nach vorne verlängern

Fahrbahnverlängerungen
Art.-Nr.: TW445-H

- *Passend zu Ihrer TW445*
- 2 Stück im Set
- Mit diesem Set (2 Stück) lässt sich die Fahrbahn um 600 mm nach hinten verlängern

*Mit den **TW445-V Fahrbahnverlängerungen** ergibt die **Fahrbahnlänge**, der 4-Säulen-Hebebühne TW445, **5186 mm** und hätte somit einen **maximalen Radstand 4855 mm** sowie einen **maximalen Radstand für die Achsvermessung von 4480 mm.***
*Bei Verwendung von **TW445-V und TW445-H** ergibt die **Fahrbahnlänge 5716 mm** und einen **maximalen Radstand von 5385 mm.***

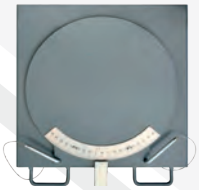

Drehteller
Art.-Nr.: TW445-D

- Zur Ermittlung des Nachlaufs
- Skalenbereich +/- 50°
- Einfache Nullstellung
- Satz mit 2 Tellern
- *Ideale Ergänzung für Ihre 4-Säulen-Hebebühne TW445!*

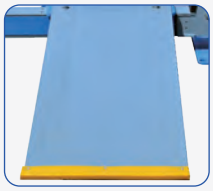

Abfahrrampen für TW445
Art.-Nr.: TW445-R

- Ermöglicht das Überfahren der serienmäßigen Auffahrrampen und nach erfolgter Prüfung das Abfahren über die vorderen Abfahrrampen, somit ist es nicht nötig, das Fahrzeug nach dem Anheben, Rückwärts von der Bühne zu fahren
- *Ideale Ergänzung für Ihre 4-Säulen-Hebebühne TW445!*

Ölauffangwanne für TW436P
Art.-Nr.: TW436P-OLW

- Zum Schutz des unteren Fahrzeugs
- Praktische Ölauffangwanne
- *Ideale Ergänzung für Ihre 4-Säulen-Parkhebebühne TW436P, TW436P-G, TW436PD2 und TW436PD2-G*

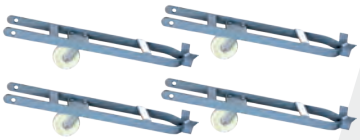

Mobilkit für TW436P /-G und TW436PD2 /-G
Art.-Nr.: TW436P-RK

- Schnelle und einfache Montage
- 4 Stück im Set
- Für mehr Flexibilität
- Mit dem Mobilkit ist ihre Parkhebebühne sehr einfach bewegbar
- *Ideale Ergänzung für Ihre 4-Säulen-Parkhebebühnen*

Versetzplatten für Ihre 4-Säulen-Parkhebebühne
Art.-Nr.: TW436P-VP

- Zum Versetzen des Hydraulikaggregats und der Steuerbox um 90 Grad an der Motorsäule
- Reduziert die Gesamtbreite der Parkhebebühne
- Optimal bei der Montage in schmalen Garagen oder bei der Montage mehrerer Park-Hebebühnen nebeneinander
- *Ideale Ergänzung für Ihre 4-Säulen-Parkhebebühnen TW436P /-G u. TW436PD2 /-G*

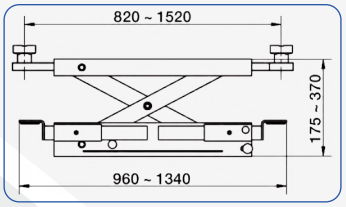

Achsfreiheber für Ihre 4-Säulen-Parkhebebühnen
Art.-Nr.: TW436PW-G

- Mit verstellbaren Aufnahmen
- Handhydraulik
- Maximaler Auszug Tragarme: 820 - 1520 mm
- *Nicht passend für das Modell TW445!*
- *Ideale Ergänzung für Ihre 4-Säulen-Parkhebebühnen TW436P /-G u. TW436PD2 /-G*

Scherenhebebühnen

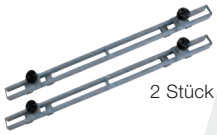

2 Stück im Set

Aufnahmeverlängerung
Art.-Nr.: TWS3-V

- Zum Anheben von Fahrzeugen mit großen Abständen zwischen den Aufnahmepunkten in Längsrichtung z.B. VW T5 (max. Abstand der Aufnahmepunkte 2200 mm)
- *Passend für alle TWIN BUSCH-Scherenhebebühnen*

2 Stück im Set

Quertraverse
Art.-Nr.: TWS3-Q

- Zum Anheben von Fahrzeugen mit schmalen Leiterrahmen wie Geländewagen oder Vorkriegs-Oldtimer
- *Passend für alle TWIN BUSCH-Scherenhebebühnen*

Mobilkit für TWS310E / TWS3510E / TWS310E-FZ
Art.-Nr.: TWS310-A

- Schnelle und einfache Montage
- Mit dem Mobilkit kann die Hebebühne individuell bewegt werden
- *Ideale Ergänzung für Ihre TWS310E, TWS310E-FZ und TWS3510E*

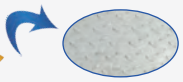

Auch als feuerverzinkte Variante erhältlich

Auffahrrampen für TWS310E / TWS3510E
Art.-Nr.: TWS310-R

- 2-stufige Überfahrhöhe nur ca. 55 mm
- 4 Halteplatten verhindern das Verrutschen
- Einfaches Ein- und Aushängen innerhalb wenigen Sekunden
- Maße: 850 mm (L) x 460 mm (B) x 55 mm (H)
- *Ideale Ergänzung für Ihre TWS310E und TWS3510E*

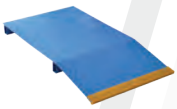

Auffahrrampen für TWS319
Art.-Nr.: TWS319-R

- 2-stufige Überfahrhöhe von nur ca. 55 mm
- Gummifüße unter den Rampen
- Maße: 850 mm (L) x 650 mm (B) x 55 mm (H)
- Muss nicht verschraubt werden
- *Ideale Ergänzung für Ihre TWS319*

Weiteres Zubhör finden Sie unter ***www.twinbusch.de***

*Die abgebildeten Fahrzeuge dienen nur einer Illustration um Ihnen ein Verständnis für verschiedene Radstände sowie Fahrzeuglängen zu geben. Natürlich kann eine Vielzahl anderer Fahrzeughersteller sowie Modelle angehoben werden. Bei Fragen beraten wir Sie gerne persönlich! *+49 (0) 6251-705 85-0 oder info@twinbusch.de*

Die abgebildeten Fahrzeuge wurden an den von Herstellern vorgegebenen oder alternativen Aufnahmepunkten angehoben. Achten Sie hierbei auf unser Twin Busch-Zubehör um ein sicheres Anheben zu gewährleisten, da bei einigen Fahrzeugen, besonders in der Transporterklasse, keine Aufnahmepunkte wie bei den meisten PKWs vorhanden sind. Befolgen Sie immer die jeweiligen Betriebsmittelvorschriften des Fahrzeugherstellers. Beachten Sie immer die üblichen Sicherheitsvorkehrungen beim Hub- und Senkvorgang sowie die richtige Lastenverteilung, max. Traglast und die Bedienungsanleitung der Hebebühne. Fahrzeugstand: 2021, Technische Änderungen und Irrtümer vorbehalten.
Die Twin Busch GmbH stellt diese Grafik ausschließlich zu Informationszwecken zur Verfügung! Die Twin Busch GmbH haftet in keinem Fall für Empfehlungen aus dieser Grafik.

Computergesteuerte Achsvermessung

Art.-Nr.: TW115

Bluetooth 230 V

Inklusive

Inkl. neuem PC (Windows 10)

Videos

Produkt-video

Inbetrieb-nahme

Produktbeschreibung

Computergesteuertes Achsvermessungsgerät
mit komfortabler und benutzerfreundlicher Software
sowie integrierter Fahrzeugdatenbank.
Menünavigation in vielen verschiedenen Sprachen.
Großes und übersichtliches Display.
Kabelloser Datentransfer über Bluetooth.

Besonderheiten

- 1A Verarbeitungsqualität mit CE-Zertifikat
- Gefertigt nach ISO 9001
- Software z.B. in Deutsch, Englisch, Spanisch Französisch, Rumänisch, Niederländisch, Türkisch und viele mehr!
- Mess-System mit 8 CCD Sensoren ohne Kabel (Bluetooth-Übertragung)
- Sehr einfache Bedienung
- LED-Anzeigen für Sturz und Spur
- Messbereich: bis +/- 18 Grad
- Messgenauigkeit: bis +/- 0,01 Grad
- Messkopf mit Radklammern
- Komfortable, übersichtliche und benutzerfreundliche Software mit umfangreicher Fahrzeugdatenbank

Lieferumfang

- Fahrwagen mit neuem PC (Windows 10)
- 4 Messköpfe mit Ladekabel
- Monitor | Achsvermessungssoftware
- Umfangreiche Fahrzeugdatenbank
- Prüfbuch
- *Optional: Drucker*
- ***Online Inbetriebnahmevideo***
- ***Online Produktvideo***

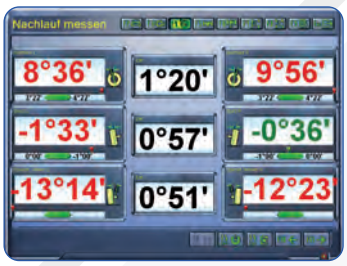

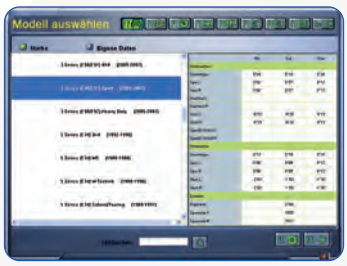

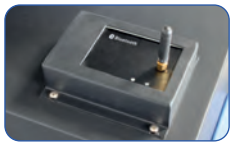

www.twinbusch.de | info@twinbusch.de
Twin Busch GmbH | Amperestr. 1 | D-64625 Bensheim | Tel.: +49 (0) 6251 - 70585-0 | Fax: +49 (0) 6251-70585-29

Sämtliche Twin Busch Reifenmontagemaschinen entsprechen den neuesten Normen und Prüfrichtlinien und sind für die professionelle Reifenmontage konstruiert. Desweiteren sind alle Reifenmontagemaschinen auf hohe Belastbarkeit und lange Lebensdauer ausgelegt. Beispielsweise sind die Innenteile / Zylinder aus Edelstahl gefertigt. Welches Modell für Sie die ideale Lösung darstellt, hängt von den Anforderungen und den Reifen/Felgen ab, welche Montiert oder Demontiert werden sollen.

Zur Online Video-beratung

Sehr gerne stehen wir Ihnen für ein umfassendes Beratungsgespräch bei den entsprechenden Twin-Busch-Niederlassungen zur Verfügung.

Seite 36 u. 42 — TWX-610 / TWX-31

Die ***TWX-610*** Basic-Line Reifenmontagemaschine ist das *ideale Einsteigermodell* ohne Hilfsarm sowie einen ***Außenspannbereich bis 19"*** und einen ***Innenspannbereich bis 22"*** somit optimal bei Standard-Rädern wie z.B. von Kleinwagen, Oldtimern oder Transportern mit einem höheren Querschnitt. Auch Roller-, Quad- und Motorradräder lassen sich montieren, ggf. ist unser TWX610-Moto notwendig.

Eine weitere Montagemaschine ohne Hilfsarm wäre unsere ***TWX-31*** mit ***pneumatisch kippbaren Montagearm, integriertem Luftbooster*** und einen ***Außenspannbereich bis 24"*** und einen ***Innenspannbereich bis 26"***. Die ***TWX-31*** lässt sich ***jederzeit problemlos mit dem TWX-31H Hilfsarm nachrüsten***, somit wird aus einer ***TWX-31*** eine TWX-36.

Seite 37 u. 38 — TWX-11 / TWX-93

Reifenmontagemaschinen mit ***einem Hilfsarm*** sind unsere ***TWX-11*** und ***TWX-93***, mit beiden Maschinen lassen sich ***Niederquerschnittsreifen*** dank des ***Hilfsmontagearms***, ***mit Niederhalterrolle*** auf der rechten Seite, montieren. Der Spannbereiche der ***TWX-11*** sind ***Außen bis 21" und Innen bis 24"***.

Die ***TWX-93*** besitzt eine ***Radspannung über das Mittelloch***, somit sind ***theoretische Spannbereiche bis 45" Raddurchmesser möglich***. Vorteil der ***TWX-93*** ist die Spannart die es zulässt auch ***sehr breite Räder mit über 300 mm, zu montieren***. Zudem besitzt die ***TWX-93*** einen ***Radlifter***. Außerdem besteht die Möglichkeit einen linken ***Montagehilfsarm TWX-93H nachzurüsten***. Der Vorteil der ***TWX-11*** ist die ***platzsparende Bauform***. Zudem gibt es die Möglichkeit mit Hilfe eines Motorradadapters (TWX-MOTO) Roller- und Motorradräder zu montieren.

Seite 39 u. 42 — TWX-98 / TWX-36

Reifenmontagemaschinen mit ***zwei Hilfsarmen*** sind unsere ***TWX-98*** und ***TWX-36***, mit beiden Maschinen lassen sich nahezu ***alle Rad-Reifen-Kombinationen problemlos montieren***, z.B. Standard-, Niederquerschnitt-, UHP- und Runflat-Reifen.

Die ***TWX-98*** besitzt einen ***Schwingarm*** und die ***TWX-36*** hat einen ***pneumatisch kippbaren Montagearm***. Desweiteren hat die ***TWX-98*** einen ***Außenspannbereich bis 26"*** und einen ***Innenspannbereich bis 28"*** gegenüber stehend hat die ***TWX-36*** einen ***Außenspannbereich bis 24"*** und einen ***Innenspannbereich bis 26"***. Beide Reifenmontagemaschinen besitzen einen ***eingebauten Luftbooster***. ***Vorteil der TWX-98*** ist die ***platzsparende Bauform***, mit beiden Maschinen können auch Roller- und Motorradräder montiert werden, ggf. ist unser Motorradadapter TWX-MOTO nötig.

Seite 40 — TWX-36WDK

Unsere ***TWX-36WDK*** ist das ***TOP-Modell***, mit ***drei Niederhaltern***, und ***basiert auf der TWX-36 mit pneumatischen kippbaren Montagearm***. Die ***TWX-36WDK*** besitzt ein ***WDK-Zertifikat*** und entspricht somit den höchsten Ansprüchen. Mit der ***TWX-36WDK*** Maschine lassen sich nahezu ***alle Rad-Reifen-Kombinationen nach WDK-Vorgaben problemlos montieren***, z.B. Standard-, Niederquerschnitt-, UHP- und Runflat-Reifen. Der Spannbereiche der ***TWX-36WDK*** sind ***Außen bis 24"*** und ***Innen bis 26"***, auch hier lassen sich ***Räder mit deutlich über 300 mm Radbreite problemlos montieren.*** Desweiteren besitzt diese Maschine einen ***Hilfsmontagearm mit 3 Niederhaltern*** (Mitlaufender Niederhalter, Niederhalterrolle auf 1 Uhr Position sowie Niederhalterrolle auf 3 Uhr Position). Außerdem besitzt die ***TWX-36WDK*** viele weitere Features wie ***2-Speed*** (7 und 14 U/min.), ***Abdrückbegrenzer***, ***Abdrücker mit 3000 kg Abdrückkraft*** sowie spezielles ***Zubehör*** zu Montage nach ***WDK-Vorgaben***. Auch hier können Roller- und Motorradräder montiert werden, ggf. ist unser Motorradadapter TWX-MOTO nötig.

	TWX-610	*TWX-11*	*TWX-93*	*TWX-98*	*TWX-31*	*TWX-36*	*TWX-36WDK*
Spannbereich außen	10" - 19"	10" - 21"	-	12" - 26"	12" - 24"	12" - 24"	12" - 24"
Spannbereich innen	12" - 22"	12" - 24"	-	14" - 28"	14" - 26"	14" - 26"	14" - 26"
Raddurchmesser (max.)	41" (1040 mm)	41" (1040 mm)	45" (1143 mm)	45" (1143 mm)	45" (1143 mm)	45" (1143 mm)	45" (1143 mm)
Felgenbreite (max.)	14" (355 mm)	14" (355 mm)	16" (406 mm)	14" (355 mm)	14" (355 mm)	14" (355 mm)	14" (355 mm)
Abdrückkraft	2500 kg	2500 kg	2500 kg	2500 kg	2500 kg	2500 kg	3000 kg
Druckluftanschluss	8 - 10 bar	8 - 10 bar	8 - 10 bar	8 - 10 bar	8 - 10 bar	8 - 10 bar	8 - 10 bar
Antriebsspannung	230 V	230 V / 400 V	400 V	230 V / 400 V	400 V	400 V	400 V
Antriebsleistung	1,1 kW	0,75 / 1,1 kW	0,75 kW	0,75 / 1,1 kW	0,75 kW	0,75 kW	0,75 kW
Absicherung	16A (C/Träge)	16A (C/Träge)	16A (C/Träge)	16A (C/Träge)	16A (C/Träge)	16A (C/Träge)	16A (C/Träge)
Geräuschpegel	<75 dB	<70 dB	<70 dB	<70 dB	<70 dB	<70 dB	<70 dB
Gewicht	188 kg	211 kg	269 kg	276 kg	246 kg	320 kg	360 kg
WDK-Zertifikat	Nein	Nein	Nein	Nein	Nein	Nein	Ja
Geeignet für Motorradfelgen	Ja	Ja	Nein	Ja	Ja	Ja	Ja
Motorradadapter optional	Ja	Ja	Nein	Ja	Ja	Ja	Ja
Empfohlen für Runflat-Reifen	Nein	Nein	Nein	Ja	Nein	Ja	Ja
Empfohlen für Nieder-Querschnitt-Reifen	Nein	Ja	Ja	Ja	Nein	Ja	Ja
Empfohlen für Breitreifen über 300 mm	Nein	Nein	Ja	Nein	Nein	Ja	Ja
Druckminderer mit Wartungseinheit	Ja	Ja	Ja	Ja	Ja	Ja	Ja
Spannteller Pneumatisch / Verstell- und Stoppbar	Ja	Ja	-	Ja	Ja	Ja	Ja

Basic-Line Reifenmontagemaschine

semi-autom. Schwingarmdesign | **Art.-Nr.: TWX-610**

12“-22“ | 10“-19“ | max. 41“ | 230 V

TW X-610 + TW F-100 Auch im SET erhältlich!

Handbetriebene Reifenwuchtmaschine TW F-100

Die ideale Ergänzung zu einer TW X-610. Mehr Infos auf Seite 53.

Inklusive

Wulstniederhalter und Kantenschutz GRATIS mit dabei!

Beachten Sie unseren technischen Entscheidungshelfer (Seite 35) vor dem Kauf Ihrer Reifenmontagemaschine(n)!

Videos

Produkt-video

Aufbau-video

Produktbeschreibung

Reifenmontagemaschine mit Schwingarmdesign.
Das ideale Einsteigermodell mit einem TOP Preis-Leistungs-Verhältnis.
Hoher Bedienkomfort und innovatives Design.

Besonderheiten

- 1A Verarbeitungsqualität mit CE-Zertifikat
- Gefertigt nach ISO 9001
- Seitlich schwenkbarer Montagekopf
- Exzenter-Verspannung des Montagekopfes
- Starker seitlicher Abdrückzylinder
- Selbstzentrierendes 4-Spannklauen-System
- Großer Spannbereich für PKW und Kleintransporter (von außen 10“ bis innen 22“)
- Für den Montagekopf auswechselbare Kunststoffgleiter zum Schutz der Felgen
- Kraftvoller E-Motor für Vor- und Rücklauf
- Spannklauen aus Spezialstahl
- Komfortable Fußpedale
- Übersichtlicher Reifenfüller

Lieferumfang

- Reifenmontagemaschine mit Wartungseinheit
- Reifenfüller | Montageeisen
- Wulstniederhalter und Kantenschutz (2 tlg.)
- Kunststoffschutzbacken für Spannklauen (4 Stck.)
- 3 Satz Kunststoffgleiter für Montagekopf (zum Schutz von Alufelgen)
- Bedienungsanleitung | CE-Zertifkat
- *Online Aufbauvideo*
- *Online Produktvideo*

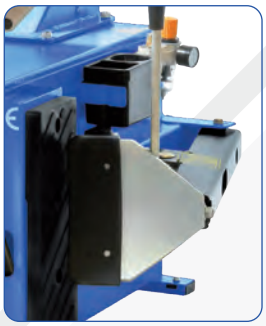

Bemaßungen

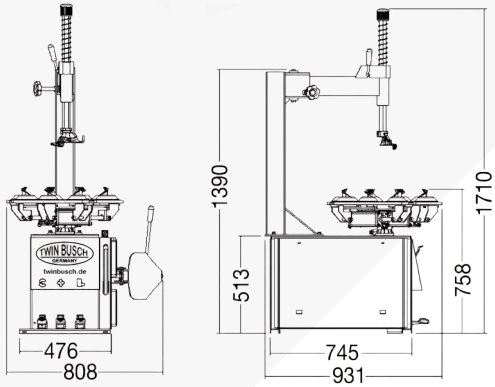

Im Lieferumfang enthalten

Technische Daten

Spannbereich Außen	10“ bis 19“
Spannbereich Innen	12“ bis 22“
Ø Rad (max.)	41“ (1040 mm)
Felgenbreite (max.)	14“ (355 mm)
Abdrückkraft	2500 kg
Druckluftanschluss	8-10 bar
Antriebsspannung	230 V
Antriebsleistung	1,1 kW
Absicherung	16 A (C/Träge)
Geräuschpegel	<75 dB
Eigengewicht (ca.)	188 kg

Optionales Zubehör

Adapter für Motorradfelgen
Art.-Nr. TWX610-MOTO
4 Stck. im Set

Kunststoffmontagekopf
Art.-Nr. TWX-KMK

Wulstniederhalterkette
Art.-Nr. TWX-KETTE

Wulstniederhalter | feststellbar
Art.-Nr. TWX-WULKL

Montagepaste | Art.-Nr. TW1530MP

Weiteres Zubehör finden Sie unter ***www.twinbusch.de***

www.twinbusch.de | info@twinbusch.de
Twin Busch GmbH | Amperestr. 1 | D-64625 Bensheim | Tel.: +49 (0) 6251 - 70585-0 | Fax: +49 (0) 6251-70585-29

Reifenmontagemaschine

semi-autom. Schwingarmdesign | **Art.-Nr.: TWX-11**

12“-24“ | 10“-21“ | max. 41“ | 230 V oder 400 V

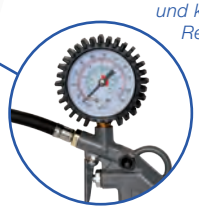

Übersichtlicher und komfortable Reifenfüller

Produktbeschreibung

Robuste Reifenmontagemaschine mit Schwingarmdesign und Hilfsmontagearm in Profiqualität.

Besonderheiten

- 1A Verarbeitungsqualität mit CE-Zertifikat
- Gefertigt nach ISO 9001
- Seitlich schwenkbarer Montagekopf
- Exzenter-Verspannung des Montagekopfes
- Starker seitlicher Abdrückzylinder
- Selbstzentrierendes 4-Spannklauen-System
- Großer Spannbereich für PKW und Kleintransporter (von Außen 10” bis Innen 24”)
- Für den Montagekopf auswechselbare Kunststoffgleiter zum Schutz der Felgen
- Kraftvoller E-Motor für Vor- und Rücklauf
- Hochwertige Edelstahlkomponenten im Innenteil
- Präziser Steuerblock mit STOP-Funktion
- Spannklauen aus Spezialstahl
- Übersichtlicher Reifenfüller

Lieferumfang

- Reifenmontagemaschine mit Wartungseinheit
- Reifenfüller | Montageeisen
- Wulstniederhalter und Kantenschutz (2 tlg.)
- Kunststoffschutzbacken für Spannklauen (4 Stck.)
- 3 Satz Kunststoffgleiter für Montagekopf (zum Schutz von Alufelgen)
- Bedienungsanleitung | CE-Zertifikat
- *Online Aufbauvideo*
- *Online Produktvideo*

Beachten Sie unseren technischen Entscheidungshelfer (Seite 35) vor dem Kauf Ihrer Reifenmontagemaschine(n)!

Inklusive

Wulstniederhalter und Kantenschutz GRATIS mit dabei!

Videos

Produkt-video

Aufbau-video

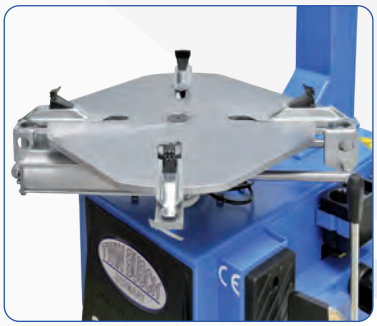

Bemaßungen

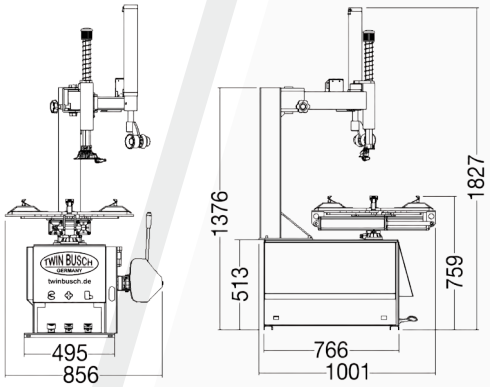

Im Lieferumfang enthalten

Technische Daten

Spannbereich Außen	10“ bis 21“
Spannbereich Innen	12“ bis 24“
Ø Rad (max.)	41“ (1040 mm)
Felgenbreite (max.)	14“ (355 mm)
Abdrückkraft	2500 kg
Druckluftanschluss	8-10 bar
Antriebsspannung	400 V oder 230 V*
Antriebsleistung	0,75 / 1,1 kW
Absicherung	16 A (C/Träge)
Geräuschpegel	<70 dB
Eigengewicht (ca.)	211 kg

**Bitte beachten Sie: Standardmäßig wird das 400-Volt-Modell ausgeliefert, sofern gewünscht bitte die 230-Volt-Variante angeben!*

Optionales Zubehör

Adapter für Motorradfelgen
Art.-Nr. TWX-MOTO
4 Stck. im Set

Kunststoffmontagekopf
Art.-Nr. TWX-KMK

Wusltniederhalterkette
Art.-Nr. TWX-KETTE

Wulstniederhalter | feststellbar
Art.-Nr. TWX-WULKL

Montagepaste | Art.-Nr. TW1530MP

Weiteres Zubehör finden Sie unter ***www.twinbusch.de***

Reifenmontagemaschine
Art.-Nr.: TWX-93

max. 45“ | 400 V

Übersichtlicher und komfortabler Reifenfüller

Produktbeschreibung

Top Reifenmontagemaschine mit neuartigem Spannsystem, optimal für empfindliche Räder wie z.B. Alu. Radspannung über Mittelloch mit Zentrierkonus 4 Stck. inkl.) und schnelles arretieren durch eine Spannmutter in Verbindung mit einem Bajonettverschluss.

Besonderheiten

- 1A Verarbeitungsqualität mit CE-Zertifikat
- Gefertigt nach ISO 9001
- Radspannung über Mittelloch mit Zentrierkonus (4 Stck. inklusive)
- Montagewelle mit Spannmutter (Felgenspannung wie an einer Wuchtmaschine mit Spannmutter)
- 1 Hilfsmontagearm für den Profieinsatz
- Radlifter für schnelles und bequemes Arbeiten
- Seitlich schwenkbarer Montagekopf
- Pneumatische Arretierung des Montagekopfes
- Großer Spannbereich für PKW und Kleintransporter
- Hochwertige Edelstahlkomponenten im Innenteil
- Präziser und hochwertiger Steuerblock
- Starker seitlicher Abdrückzylinder (2500 kg)
- Kraftvoller E-Motor für Vor- und Rücklauf
- Übersichtlicher Reifenfüller

Inklusive

Wulstniederhalter und Kantenschutz GRATIS mit dabei!

Beachten Sie unseren technischen Entscheidungshelfer (Seite 35) vor dem Kauf Ihrer Reifenmontagemaschine(n)!

Videos

YouTube

Produkt-video

Aufbau-video

Lieferumfang

- Reifenmontagemaschine mit Wartungseinheit
- Reifenfüller | Montageeisen
- Wulstniederhalter und Kantenschutz (2 tlg.)
- 3 Satz Kunststoffgleiter für Montagekopf (Alufelgen)
- *Online Aufbauvideo*
- *Online Produktvideo*

Bemaßungen

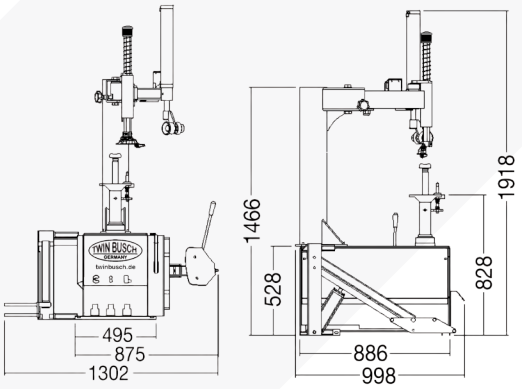

Im Lieferumfang enthalten

Technische Daten

Ø Rad (max.)	45“ (1143 mm)
Felgenbreite (max.)	16“ (406 mm)
Abdrückkraft	2500 kg
Druckluftanschluss	8-10 bar
Antriebsspannung	400 V
Antriebsleistung	0,75 kW
Absicherung	16 A (C/Träge)
Geräuschpegel	<70 dB
Eigengewicht (ca.)	269 kg

Optionales Zubehör

Rollbrett
Art.-Nr. TWX-ROLL

5-Loch-Adapter
Art.-Nr. TWX93-AD

Zweiter Hilfsarm
Art.-Nr.
TWX93-H

Montagepaste
Art.-Nr. TW1530MP

Weiteres Zubehör finden Sie unter *www.twinbusch.de*

www.twinbusch.de | info@twinbusch.de
Twin Busch GmbH | Amperestr. 1 | D-64625 Bensheim | Tel.: +49 (0) 6251 - 70585-0 | Fax: +49 (0) 6251-70585-29

Reifenmontagemaschine

semi-autom. Schwingarmdesign | **Art.-Nr.: TWX-98**

14“-28“ | 12“-26“ | max. 45“ | 230 V oder 400 V

Produktbeschreibung

Unser Multitalent für Standard-, Niederquerschnitt und Runflat-Reifen mit 2 Hilfsmontagearmen (Zylindern). Also doppelte Kraft.

Besonderheiten

- 1A Verarbeitungsqualität mit CE-Zertifikat
- Gefertigt nach ISO 9001
- Seitlich schwenkbarer Montagekopf
- Pneumatische Arretierung des Montagekopfes
- Starker seitlicher Abdrückzylinder (2500 kg)
- Selbstzentrierendes 4-Spannklauen-System
- Großer Spannbereich für PKW und Kleintransporter (von Außen 12” bis Innen 28”)
- Eingebauter Luft-Booster in den Spannklauen
- Für den Montagekopf auswechselbare Kunststoffgleiter zum Schutz der Felgen
- Hochwertige Edelstahlkomponenten im Innenteil
- Präziser Steuerblock mit STOP-Funktion
- Kraftvoller E-Motor für Vor- und Rücklauf
- Spannklauen aus Spezialstahl
- Übersichtlicher Reifenfüller

Lieferumfang

- Reifenmontagemaschine mit Wartungseinheit
- Reifenfüller und Montageeisen
- Wulstniederhalter und Kantenschutz (2 tlg.)
- Kunststoffschutzbacken für Spannklauen (4 Stck.)
- 3 Satz Kunststoffgleiter für Montagekopf (Alufelgen)
- Bedienungsanleitung | CE-Zertifikat
- *Online Aufbauvideo*
- *Online Produktvideo*

Beachten Sie unseren technischen Entscheidungshelfer (Seite 35) vor dem Kauf Ihrer Reifenmontagemaschine(n)!

Inklusive

Wulstniederhalter und Kantenschutz GRATIS mit dabei!

Videos

Produkt-video

Aufbau-video

Bemaßungen

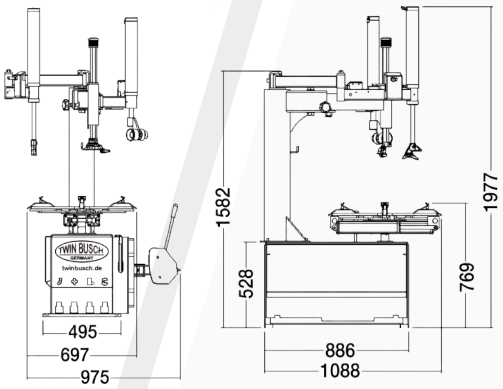

Im Lieferumfang enthalten

Technische Daten

Spannbereich Außen	12“ bis 26“
Spannbereich Innen	14“ bis 28“
Ø Rad (max.)	45“ (1143 mm)
Felgenbreite (max.)	16“ (406 mm)
Abdrückkraft	2500 kg
Druckluftanschluss	8-10 bar
Antriebsspannung	400 V oder 230 V*
Antriebsleistung	0,75 / 1,1 kW
Absicherung	16 A (C/Träge)
Geräuschpegel	<70 dB
Eigengewicht (ca.)	276 kg

**Bitte beachten Sie: Standardmäßig wird das 400-Volt-Modell ausgeliefert, sofern gewünscht bitte die 230-Volt-Variante angeben!*

Optionales Zubehör

Adapter für Motorradfelgen
Art.-Nr. TWX-MOTO
4 Stck. im Set

Kunststoffmontagekopf
Art.-Nr. TWX-KMK

Wusltniederhalterkette
Art.-Nr. TWX-KETTE

Wulstniederhalter | feststellbar
Art.-Nr. TWX-WULKL

Montagepaste | Art.-Nr. TW1530MP

Weiteres Zubehör finden Sie unter ***www.twinbusch.de***

Reifenmontagemaschine
Art.-Nr.: TWX-36WDK

14“-26“ | 12“-24“ | max. 45“ | 400 V

Videos

Produkt-video

Aufbau-video

Das WDK-Zertifikat steht für höchste Qualität und Sicherheit!
Der Reifen ist schon seit langem mehr als nur ein Stück Gummi. Er ist ein High-Tech-Produkt, das höchsten Ansprüchen und Belastungen gerecht werden muss.

- Das WDK-Zertifikat ist das TOP-Gütesiegel für Reifenmontagemaschinen.
- Die TWX-36WDK ist eine Reifenmontagemaschine der Profi-Klasse, geprüft nach den strengsten WDK-Richtlinien.
- Ihr Vorteil: Sie haben die Möglichkeit sich als WDK zertifizierter Montagebetrieb registrieren zu lassen und Sie zeigen Ihren Kunden somit, dass er bei Ihnen in guten Händen ist!

Der richtige Umgang macht den Unterschied. Eine falsche Montage kann in der Folge zu gravierenden Unfällen führen.

wdk 28-001
Geprüft nach wdk-Montage-/Demontageanleitung UHP- u. Runflat-Reifen
Wirtschaftsverband der deutschen Kautschukindustrie e.V.

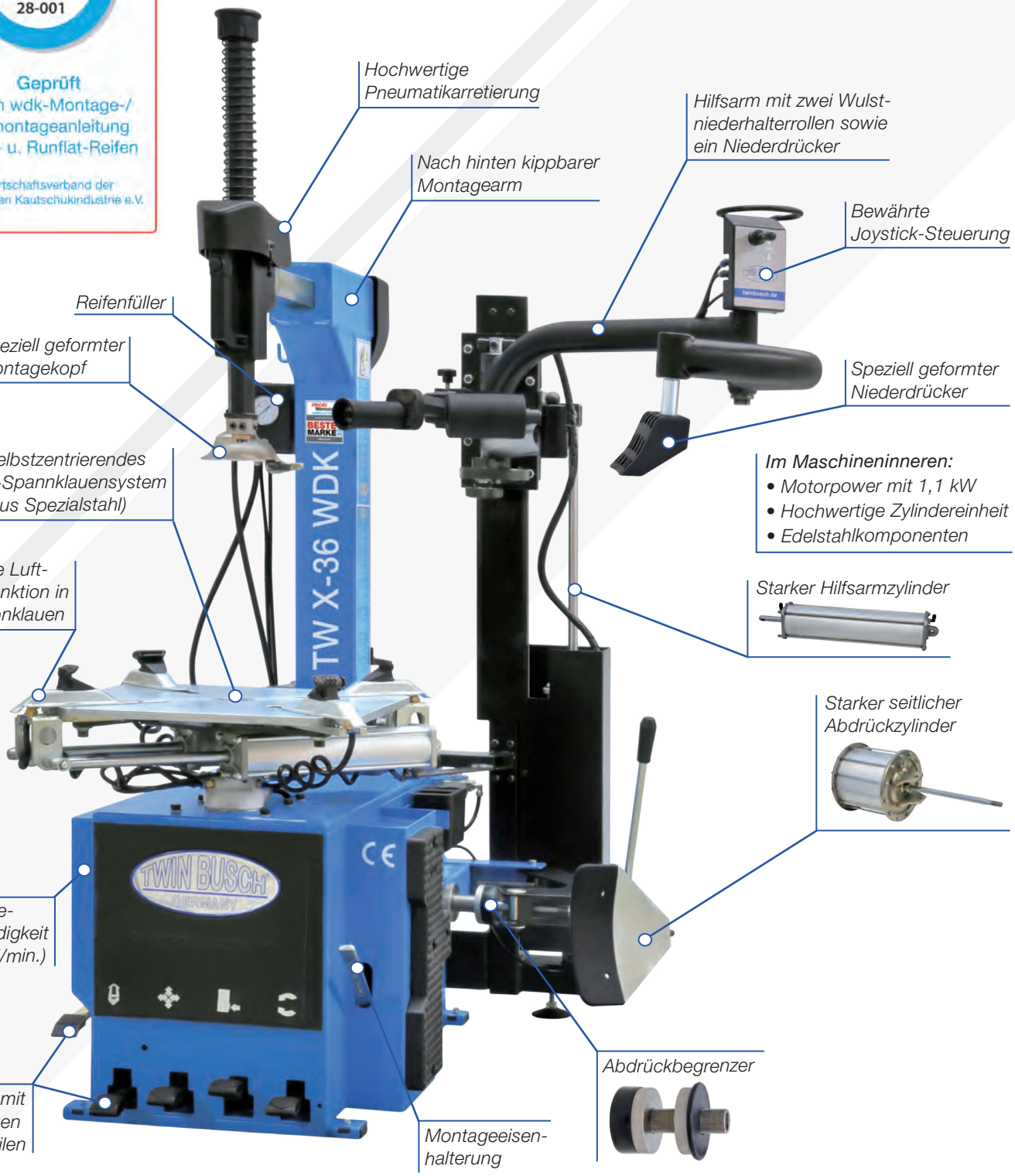

www.twinbusch.de | info@twinbusch.de
Twin Busch GmbH | Amperestr. 1 | D-64625 Bensheim | Tel.: +49 (0) 6251 - 70585-0 | Fax: +49 (0) 6251-70585-29

Das neue TOP-Modell - 2 Speed mit WDK-Zertifikat!

Produktbeschreibung

Reifenmontagemaschine mit pneumatisch kippbarem Montagearm und eingebautem Luftbooster. Für Standard-, Niederquerschnitts-, UHP- und Runflat-Reifen. Inklusive Hilfsmontagearm. Die TWX-36WDK ist eine Reifenmontagemaschine der Profi-Klasse, geprüft nach den strengsten WDK-Richtlinien. Sie zeichnet sich durch viele Zusatzfeatures aus, wie z.B. der Hilfsmontagearm mit 2 Niederhalterrollen, speziell geformten Niederdrücker, extra starker Reifenabdrücker, Abdrückbegrenzer, 2 Speed Drehgeschwindigkeit (7 und 14 U/min), Wulstniederhalter feststellbar, Wulstniederhalterkette, Felgenhornschutz und ein WDK zertiziertes Montageeisen. Mit der TWX-36WDK ist eine professionelle und schonende De- und Montage garantiert.

Besonderheiten

- Mit WDK-Zertifikat
- 1A Verarbeitungsqualität
- Produktion nach ISO 9001
- 2 Speed Drehgeschwindigkeit (7 und 14 U/min)
- Nach hinten kippbarer Montagearm
- Massive Konstruktion
- Felgen- und reifenschonende Montage nach WDK-Richtlinien
- Pneumatische Arretierung des Montagekopfes
- Großer Spannbereich für PKW und Kleintransporter von außen 12“ bis innen 26“
- Starker seitlicher Abdrückzylinder (3000 kg)
- Eingebauter Luftbooster in den Spannklauen
- Für den Montagekopf auswechselbare Kunststoffgleiter zum Schutz der Felgen
- Kraftvoller E-Motor für Vor- und Rücklauf
- Spannklauen aus Spezialstahl
- Hochwertiger Steuerblock zum gefühlvollen Spannen mit Stop-Funktion
- Innenteile aus Edelstahl (Vorteil: kein Rost)
- Selbstzentrierendes 4-Spannklauen-System

Lieferumfang

- Reifenmontagemaschine mit Wartungseinheit
- Reifenfüller und Montageeisen nach WDK-Vorgabe
- Felgenhornschutz
- Wulstniederhalter feststellbar
- Wulstniederhalterkette
- Abdrückbegrenzer
- Kunststoffschutzbacken für Spannklauen (4 Stck.)
- 3 Satz Kunststoffgleiter für Montagekopf (Zum Schutz von Alufelgen)
- Bedienungsanleitung
- *Online Aufbauvideo*
- *Online Produktvideo*

Beachten Sie unseren technischen Entscheidungshelfer (Seite 35) vor dem Kauf Ihrer Reifenmontagemaschine(n)!

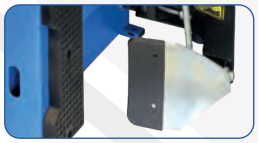

Bemaßungen

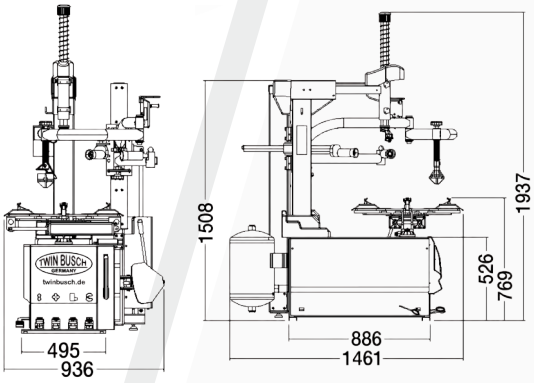

Im Lieferumfang enthalten

Technische Daten

Spannbereich Außen	12“ bis 24“
Spannbereich Innen	14“ bis 26“
Ø Rad (max.)	45“ (1143 mm)
Felgenbreite (max.)	16“ (406 mm)
Abdrückkraft	3000 kg
Druckluftanschluss	8-10 bar
Antriebsspannung	400 V / 3 Phasen
Antriebsleistung	1,1 kW
Drehgeschwindigkeit	7 und 14 U/min.
Absicherung	16 A (C/Träge)
Geräuschpegel	<70 dB
Eigengewicht (ca.)	360 kg

Optionales Zubehör

Adapter für Motorradfelgen
Art.-Nr. TWX-MOTO
4 Stck. im Set

Kunststoffmontagekopf
Art.-Nr. TWX-KMK

Wusltniederhalterkette
Art.-Nr. TWX-KETTE

Wulstniederhalter | feststellbar
Art.-Nr. TWX-WULKL

Montagepaste | Art.-Nr. TW1530MP

Weiteres Zubehör finden Sie unter *www.twinbusch.de*

Reifenmontagemaschine
Automatik | Art.-Nr.: TWX-31 / TWX-36

14“-26“ | 12“-24“ | max. 45“ | 400 V

Produktbeschreibung

Reifenmontagemaschine mit pneumatisch kippbarem Montagearm und eingebautem Luftbooster.
Für Standard-, Niederquerschnitts- und Runflat-Reifen. TWX-36 mit Hilfsmontagearm, TWX-31 ohne Hilfsmontagearm (dieser ist jederzeit nachrüstbar).

Besonderheiten

- 1A Verarbeitungsqualität mit CE-Zertifikat
- Gefertigt nach ISO 9001
- Nach hinten kippbarer Montagearm
- Massive Konstruktion | Felgenschonende Montage
- Pneumatische Arretierung des Montagekopfes
- Starker seitlicher Abdrückzylinder (2500 kg)
- Selbstzentrierendes 4-Spannklauen-System
- Großer Spannbereich für PKW und Kleintransporter (von Außen 12” bis Innen 26”)
- Eingebauter Luftbooster in den Spannklauen
- Für den Montagekopf auswechselbare Kunststoffgleiter zum Schutz der Felgen
- Hochwertige Edelstahlkomponenten im Innenteil
- Präziser Steuerblock mit STOP-Funktion
- Kraftvoller E-Motor für Vor- und Rücklauf
- Spannklauen aus Spezialstahl

Inklusive

Wulstniederhalter und Kantenschutz GRATIS mit dabei!

Beachten Sie unseren technischen Entscheidungshelfer (Seite 35) vor dem Kauf Ihrer Reifenmontagemaschine(n)!

Videos

Produktvideo TWX-31
Aufbauvideo TWX-31
Produktvideo TWX-36
Aufbauvideo TWX-36

Lieferumfang

- Reifenmontagemaschine mit Wartungseinheit
- Reifenfüller und Montageeisen
- Wulstniederhalter und Kantenschutz (2 tlg.)
- Kunststoffschutzbacken für Spannklauen (4 Stck.)
- 3 Satz Kunststoffgleiter für Montagekopf (Alufelgen)
- Bedienungsanleitung u. CE-Zertifikat
- *Online Aufbauvideo | Online Produktvideo*

Bemaßungen

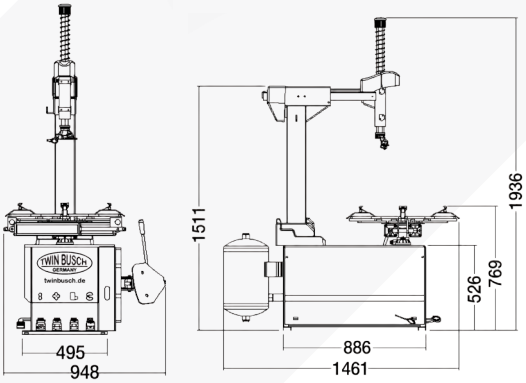

Im Lieferumfang enthalten

Technische Daten

Spannbereich Außen	12“ bis 24“
Spannbereich Innen	14“ bis 26“
Ø Rad (max.)	45“ (1143 mm)
Felgenbreite (max.)	16“ (406 mm)
Abdrückkraft	2500 kg
Druckluftanschluss	8-10 bar
Antriebsspannung	400 V / 3 Phasen
Antriebsleistung	0,75 kW
Absicherung	16 A (C/Träge)
Geräuschpegel	<70 dB
Eigengewicht (ca.)	246 / 320 kg

Optionales Zubehör

Adapter für Motorradfelgen
Art.-Nr. TWX-MOTO
4 Stck. im Set

Kunststoffmontagekopf
Art.-Nr. TWX-KMK

Wulstniederhalterkette
Art.-Nr. TWX-KETTE

Wulstniederhalter | feststellbar
Art.-Nr. TWX-WULKL

Montagepaste | Art.-Nr. TW1530MP

Weiteres Zubehör finden Sie unter *www.twinbusch.de*

www.twinbusch.de | info@twinbusch.de
Twin Busch GmbH | Amperestr. 1 | D-64625 Bensheim | Tel.: +49 (0) 6251 - 70585-0 | Fax: +49 (0) 6251-70585-29

LKW-Reifenmontagemaschine
Art.-Nr.: TWX-00T

14“-26“ | max. 1600 mm | 400 V

Produktbeschreibung

Unsere elektrohydraulische Reifenmontagemaschine für LLKW- und LKW-Reifen, optimal auch für Land- und Baumaschinenreifen bis 1600 mm Raddurchmesser oder 700 mm Radbreite.

Besonderheiten

- 1A Verarbeitungsqualität mit CE-Zertifikat
- Gefertigt nach ISO 9001
- Massive Konstruktion
- Extrem einfaches Handling mit Steuereinheit, Joystick und Fußpedale
- Selbstzentrierendes 4-Spannarm-System
- Elektrohydraulische Spannarmvorrichtung
- Spannklauen aus Spezialstahl
- Montagearm ist auf dem Schlitten dreh- und ausklappbar sowie hydraulisch heb-, senk- und verfahrbar
- Sichere Klemmung der Felge
- Kraftvolle E-Motoren für Vor-und Rücklauf
- Hochwertiger Steuerblock zum gefühlvollen Steuern
- Zwei kräftige Antriebsmotoren mit 1,5 kW und 1,8 kW Leistung

Lieferumfang

- Reifenmontagemaschine
- Steuereinheit / Joystick
- Montiereisen, Wulstniederhalterklemme
- Bedienungsanleitung, CE-Zertifikat
- *Online Aufbauvideo*
- *Online Produktvideo*

Videos

YouTube

Produkt-video

Aufbau-video

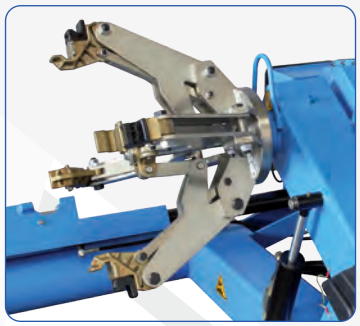

Bemaßungen

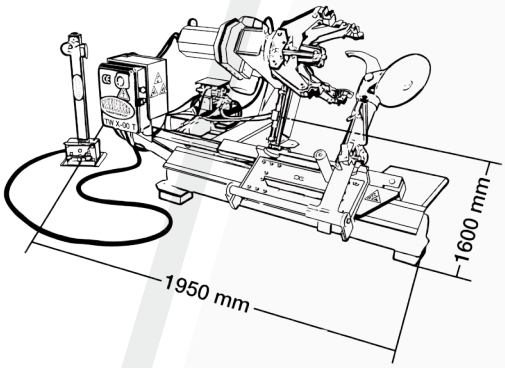

Im Lieferumfang enthalten

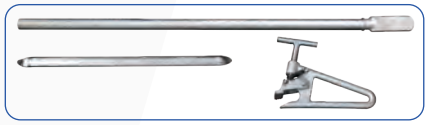

Technische Daten

Spannbereich Außen	14“ bis 26“
Ø Rad (max.)	1600 mm
Radbreite (max.)	700 mm
Radgewicht (max.)	500 kg
Antriebsspannung	400 V / 3 Phasen
Antriebsleistung	1,5 kW / 1,8 kW
Eigengewicht (ca.)	670 kg

Optionales Zubehör

ALU-Spannbacken für LKW-Reifenmontagemaschine
Art.-Nr. TWX00T-KSCH

4 Stck. im Set

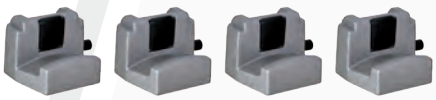

4er Spannringe LKW-Reifenmontagemaschinen
Art.-Nr. TWX00T-R

4 Stck. im Set

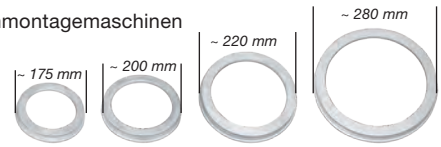

Weiteres Zubehör finden Sie unter ***www.twinbusch.de***

LKW-Reifenmontagemaschine
Art.-Nr.: TWX-60T

14“-42“ | max. 2300 mm | 400 V

Produktbeschreibung

Unsere große elektrohydraulische Reifenmontagemaschine für LLKW- und LKW-Reifen sowie für Land- oder Baumaschinenreifen bis 2300 mm Raddurchmesser oder 980 mm Radbreite geeignet.

Besonderheiten

- 1A Verarbeitungsqualität mit CE-Zertifikat
- Gefertigt nach ISO 9001
- Massive Konstruktion
- Extrem einfaches Handling mit Steuereinheit, Joystick und Fußpedal
- Selbstzentrierendes 4-Spannarm-System
- Elektrohydraulische Spannarmvorrichtung
- Spannklauen aus Spezialstahl
- Montagearm ist auf dem Schlitten dreh- und ausklappbar sowie hydraulisch heb-, senk- und verfahrbar
- Sichere Klemmung der Felge
- Kraftvolle E-Motoren für Vor-und Rücklauf
- Hochwertiger Steuerblock zum gefühlvollen Steuern
- Zwei kräftige Antriebsmotoren mit je 2,2 kW Leistung
- Flexilber Abdrückteller am Montage- und Demontagearm

Lieferumfang

- Reifenmontagemaschine
- Steuereinheit / Joystick
- Montiereisen, Wulstniederhalterklemme
- Bedienungsanleitung, CE-Zertifikat
- *Online Aufbauvideo*
- *Online Produktvideo*

Videos

YouTube

Produkt-video

Aufbau-video

Bemaßungen

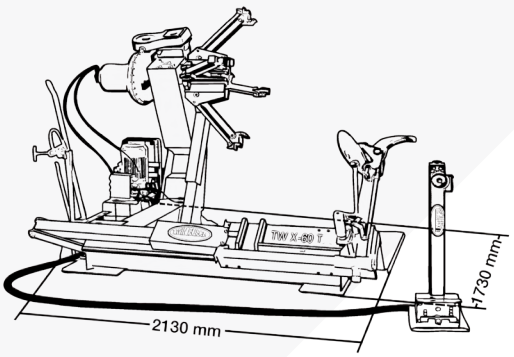

Im Lieferumfang enthalten

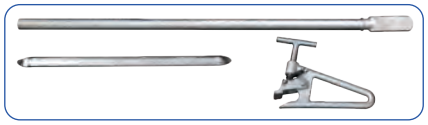

Technische Daten

Spannbereich Außen	14“ bis 42“
Ø Rad (max.)	2300 mm
Radbreite (max.)	980 mm
Radgewicht (max.)	1200 kg
Antriebsspannung	400 V / 3 Phasen
Antriebsleistung	2 x 2,2 kW
Eigengewicht (ca.)	867 kg

Optionales Zubehör

ALU-Spannbacken für LKW-Reifenmontagemaschine
Art.-Nr. TWX00T-KSCH

4 Stck. im Set

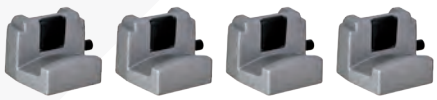

4er Spannringe LKW-Reifenmontagemaschinen
Art.-Nr. TWX00T-R

4 Stck. im Set

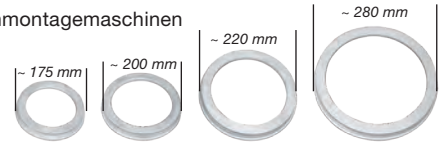

Weiteres Zubehör finden Sie unter ***www.twinbusch.de***

www.twinbusch.de | info@twinbusch.de
Twin Busch GmbH | Amperestr. 1 | D-64625 Bensheim | Tel.: +49 (0) 6251 - 70585-0 | Fax: +49 (0) 6251-70585-29

LKW-Reifenmontagemaschine
Art.-Nr.: TWX-80T

14“-56“ | max. 2500 mm | 400 V

Produktbeschreibung

Unsere größte elektrohydraulische Reifenmontagemaschine für LLKW- und LKW-Reifen, optimal auch für Land- oder Baumaschinenreifen bis 2500 mm Raddurchmesser oder 1200 mm Radbreite geeignet.

Besonderheiten

- 1A Verarbeitungsqualität mit CE-Zertifikat
- Gefertigt nach ISO 9001
- Extrem einfaches Handling mit Steuereinheit, Joystick und Fußpedale
- Selbstzentrierendes 4-Spannarm-System
- Elektrohydraulische Spannarmvorrichtung
- Spannklauen aus Spezialstahl
- Elektrohydraulische Steuereinheit mit zwei Geschwindigkeiten zum schnelleren Arbeiten mit Montagearm und Spannvorrichtung
- Montagearm ist auf dem Schlitten dreh- und ausklappbar sowie hydraulisch heb-, senk- und verfahrbar
- Sichere Klemmung der Felge
- Kraftvoller 2-Speed E-Motor für Vor- und Rücklauf mit 4 & 8 U/min
- Hochwertiger Steuerblock zum gefühlvollen Steuern
- Zwei kräftige Antriebsmotoren mit je 3 kW Leistung

Lieferumfang

- Reifenmontagemaschine
- Steuereinheit / Joystick
- Spannklauen-Verlängerungen
- Montiereisen, Wulstniederhalterklemme
- Bedienungsanleitung, CE-Zertifikat
- *Online Aufbauvideo | Online Produktvideo*

Videos

Produkt-video

Aufbau-video

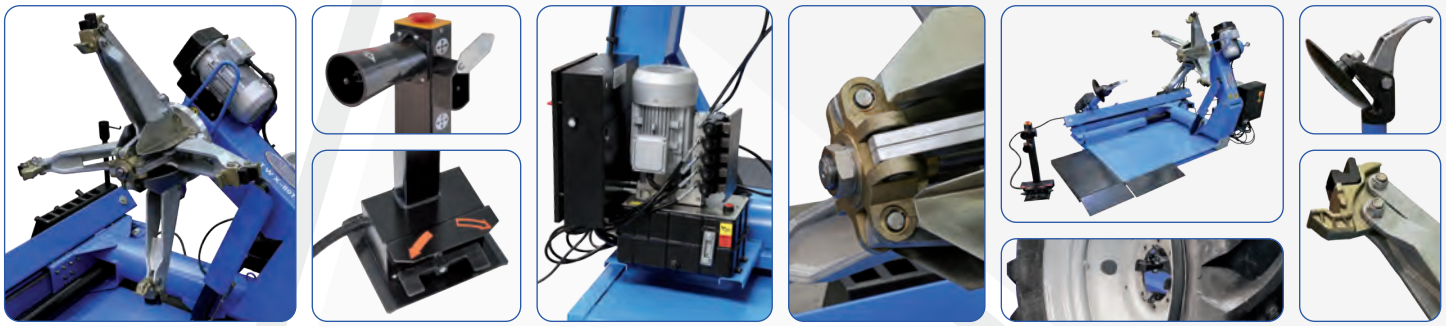

Bemaßungen

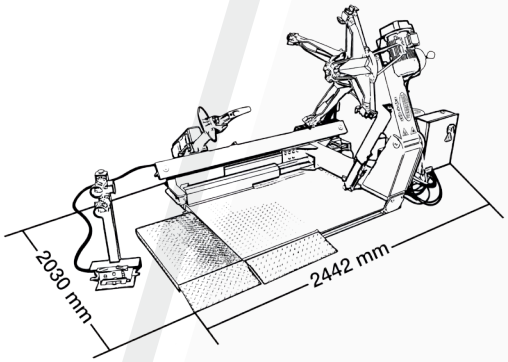

Im Lieferumfang enthalten

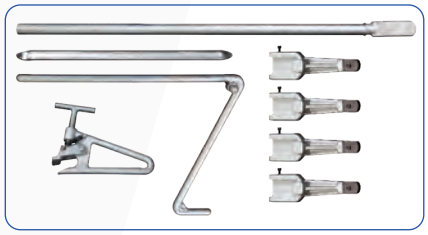

Technische Daten

Spannbereich Außen	14“ bis 56“
Ø Rad (max.)	2500 mm
Radbreite (max.)	1200 mm
Radgewicht (max.)	2200 kg
Antriebsspannung	400 V / 3 Phasen
Antriebsleistung	2 x 3 kW
Eigengewicht (ca.)	1060 kg

Optionales Zubehör

ALU-Spannbacken für LKW-Reifenmontagemaschine
Art.-Nr. TWX00T-KSCH
4 Stck. im Set

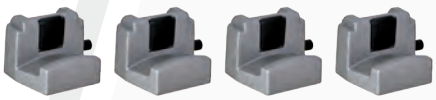

4er Spannringe LKW-Reifenmontagemaschinen
Art.-Nr. TWX00T-R
4 Stck. im Set

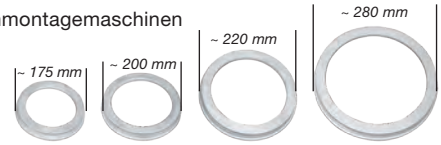

Weiteres Zubehör finden Sie unter ***www.twinbusch.de***

Zubehör für Reifenmontagemaschinen

Wulstniederhalter-Kette
Art.-Nr.: TWX-KETTE
- Hält den Reifen an vier Punkten im Felgenbett
- Für eine komfortable Montage

LLKW- und Transporter-Adapter
Art.-Nr.: TWX-LLKW
- Zum spannen von Felgen mit großem Mittelloch
- *Passend nur für TWX-93*

Schnellwechselsystem
Art.-Nr.: TWX-SWS
- Zum wechseln der Montageköpfe
- *Passend nur für: TWX-11, X-93, X-98, X-31 und X-36*

Rollbrett (für alle Reifenmontagemaschinen)
Art.-Nr.: TWX-ROLL
- Sehr einfache Montage
- Hoher Arbeitskomfort
- Komfortable Leichtlaufrollen

Hilfsmontagearm für Reifenmontagemaschine
Art.-Nr.: TWX93-H
- Passend nur für TWX-93

Wulstniederhalter
Art.-Nr.: TWX-WUL
- Erleichtert die Montage von Breitreifen mit harten Flanken

Motorrad-Montagekopf
Art.-Nr.: TWX-MMK
- Speziell für Motorradfelgen

3, 4 und 5-Loch-Adapter
Art.-Nr.: TWX93-AD
- Adapter für franz. Felgen (3, 4 und 5-Loch)
- Universell für alle Lochkreise einstellbar
- *Passend nur für TWX-93*

Kantenschutz 2-tlg.
Art.-Nr.: TWX-KKS
- Dient zum Schutz der Felgenränder bei der Montage

Wulstniederhalter | feststellbar
Art.-Nr.: TWX-WULKL
- Für UHP- und Runflat-Reifen
- Inkl. Verlängerung um 20 mm
- Schraubbar

Kunststoff-Montagekopf
Art.-Nr.: TWX-KMK
- Zum Schutz von Leichtmetallfelgen

Motorrad-Adapter u. Largerim-Adapter
Art.-Nr.: TWX-MOTO
- Zum Spannen von Motorradfelgen und zur Vergrößerung des Spannbereichs

Kunststoffspannbackenschutz für TWX-610 (4er-Set)
Art.-Nr.: TWX-KSCH610
- Zum schonenden Spannen von Leichtmetallfelgen

Kunststoffspannbackenschutz mit Grip-Clamp (4er-Set)
Art.-Nr.: E-RMO0006
- Schützt die Felge effektiv vor Kratzern und verhindert durch einen Gummieinsatz das Durchdrehen der Felge
- *Nicht passend für TWX-610*

100% Silikonfrei

Original TWIN BUSCH Reifen-Montier-Wax (3 kg)
Art.-Nr.: TW1530MP
- Zur einfachen Montage
- Für alle Reifenarten
- Schont, pflegt und erleichtert erheblich die Montagearbeit

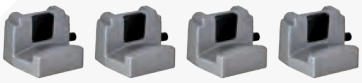

ALU-Spannbacken für LKW-Reifenmontagemaschine
Art.-Nr.: TWX00T-KSCH
- Zur beschädigungsfreien Montage von LKW-Aluminiumfelgen (1 Satz = 4 Stück)

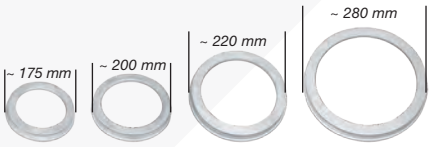

4er Set Spannringe LKW-Reifenmontagemaschinen
Art.-Nr.: TWX00T-R
- Zum Schutz vor Beschädigungen bei der Montage von Stahl- und Alufelgen
- Das Set besteht aus vier Spannringen für vier verschiedene Mittellochausführungen (175 mm, 200 mm, 220 mm, 280 mm)
- *Passend für TWX-00T, TWX-60T und TWX-80T*

Luftbooster
Art.-Nr.: TWX-BOOST
- Mit großem 20-Liter-Tank
- 2 m langer Füllschlauch
- Absperr- und Sicherheitsventil

Motorrad-Adapter
Art.-Nr.: TWX610-MOTO
- Zum Spannen von Motorradfelgen und zur Vergrößerung des Spannbereichs
- *Passend nur für TWX-610*

Automatischer Montagekopf
Art.-Nr.: TWX-AMK
- Zum nachrüsten für Ihre TWX-36.
- Erleichtert die De-Montage des Reifens, vor allem bei Reifen mit harter Reifenflanke

Kunststoffgleiter Form 3 (Satz)
Art.-Nr.: E-RMO0002
- Zum Schutz von Leichtmetallfelgen

Kunststoffgleiter Form 7 (Satz)
Art.-Nr.: E-RMO0003
- Zum Schutz von Leichtmetallfelgen

Kunststoffgleiter Form 8 (Satz)
Art.-Nr.: E-RMO0004
- Zum Schutz von Leichtmetallfelgen

Weiteres Zubehör finden Sie unter *www.twinbusch.de*

www.twinbusch.de | info@twinbusch.de
Twin Busch GmbH | Amperestr. 1 | D-64625 Bensheim | Tel.: +49 (0) 6251 - 70585-0 | Fax: +49 (0) 6251-70585-29

Ihr Entscheidungshelfer > Reifenwuchtmaschinen

Sämtliche Twin Busch Reifenwuchtmaschinen entsprechen den neuesten Normen und Prüfrichtlinien und sind für das professionelle Reifen wuchten konstruiert. Desweiteren sind alle Reifenwuchtmaschinen auf hohe Belastbarkeit und lange Lebensdauer ausgelegt. Hochpräzise Messelektronik sorgt stets für ein schnelles und genaues Arbeiten.
Unsere Produktpalette umfasst 5 PKW- und Transporter-Reifenwuchtmaschinen sowie mit der TW F-50T eine LKW-Reifenwuchtmaschine. Grundlegende Unterschiede unserer Reifenwuchtmaschinen-Modelle finden Sie untenstehend.

Zur Online Video-beratung

Seite 53 — TWF-100

Die ***TWF-100*** ist ein ideales Einsteiger-Modell (handbetrieben) und ist zudem perfekt für sehr begrenzte Platzverhältnisse geeignet. Sie besitzt eine Handbremse zur Fixierung der Welle beim Radaufspannen, Unwuchtausgleich sowie zur Abbremsung. Die Wuchtgenaugigkeit beträgt, wie bei allen unseren Reifenwuchtmachinen, 1g. Desweiteren verfügt die ***TWF-100***, wie alle unsere Reifenwuchtmaschinen, über ein statisch und dynamisches Wuchtprogramm für PKW und Motorrad.

Seite 48 — TWF-150

Die ***TWF-150*** ist unser Einsteiger-Modell und ist perfekt für ein geringes und normales Volumen geeignet. Die Wuchtgenaugigkeit beträgt, wie bei allen unseren Reifenwuchtmachinen, 1g. Desweiteren verfügt die ***TWF-150***, wie alle unsere Reifenwuchtmaschinen, über ein statisch und dynamisches Wuchtprogramm für PKW und Motorrad. Zudem besitzt die ***TWF-150*** wie auch die ***TWF-00*** ein manuelles Messprogramm, dies sorgt für eine hohe Wuchtgenauigkeit. Darüber hinaus verfügt die ***TWF-150*** über die gleiche Software wie die ***TWF-00***.

Seite 49-51 — TWF-00 | TWF-23 | TWF-95

Unsere ***TWF-00*** besitzt, wie unsere ***TWF-23*** und ***TWF-95***, ein größeres Gehäuse als unsere ***TWF-150***. Die ***TWF-00*** hat eine extrem lange Antriebswelle von 255 mm, dies ist bei Breitreifen von Vorteil. Der Wellendurchmesser der ***TWF-00***, ***TWF-23*** und ***TWF-95*** beträgt 40 mm, bei der ***TWF-150*** ist der Wellendurchmesser 36 mm. Zudem haben die Hauptlager der ***TWF-00***, ***TWF-23*** und ***TWF-95*** einen größeren Durchmesser. Die ***TWF-23*** und ***TWF-95*** verfügen über eine automatische Programm-Erkennung und eine Maßübernahme, dies lässt bei hohem Durchsatz schnelles Arbeiten zu. Desweiteren besitzen die ***TWF-23*** und ***TWF-95*** eine Fußbremse zum fixieren der Welle bei Radaufspannung oder Unwuchtausgleich. Die ***TWF-95*** hat eine sehr umfangreiche Ausstattung mit 2 elektrischen Tastarmen für Felgenabstand, Felgenbreite sowie Felgendurchmesser. Darüber hinaus leuchtet ein LED-Light für bessere Sichtverhältnisse in der Felge. Außerdem verfügen die ***TWF-95*** über ein Laserposition-System zum zielgenauen Anbringen von Klebegewichten auf 6 Uhr und 12 Uhr Position (auch auf 12 Uhr Position ohne Laser möglich). Der große TFT-Monitor sorgt für gute Lesbarkeit und Sichtbarkeit der Werte.

Seite 52 — TWF-50T

Die ***TWF-50T*** ist unsere Reifenwuchtmaschine für LKW- und LLKW-Räder, zudem ist auch das Wuchten von PKW-Rädern möglich. Diese verfügt über einen Radlifter, Fußfeststellbremse sowie ein hohes maximales Radgewicht von 165 kg.

	TWF-100	*TWF-150*	*TWF-00*	*TWF-23*	*TWF-95*	*TWF-50T*
Felgenbreite	1,5“ - 20“	1,5“ - 20“	1,5“ - 20“	1,5“ - 20“	1,5“ - 20“	1,5“ - 20“
Felgendurchmesser	10“ - 24“	10“ - 24“	10“ - 24“	10“ - 24“	10“ - 24“	10“ - 24“
Radgewicht max.	65 kg	65 kg	65 kg	65 kg	65 kg	165 kg
Felgenmittelloch-Durchmesser	36 - 105 mm	36 - 105 mm	40 - 135 mm	40 - 135 mm	40 - 135 mm	40 - 280 mm
Wellendurchmesser	36 mm	36 mm	40 mm	40 mm	40 mm	40 mm
Antriebswellenlänge	205 mm	225 mm	255 mm	255 mm	255 mm	300 mm
Messtoleranz	+/- 1 g	+/- 1 g	+/- 1 g	+/- 1 g	+/- 1 g	+/- 1 g
Messzeit	8 sek.	4 - 7 sek.	4 - 7 sek.	4 - 7 sek.	4 - 7 sek.	8 sek.
Antriebsspannung	12 V und 230 V	230 V	230 V	230 V	230 V	400 V
Geräuschpegel	<70 dB	<70 dB	<70 dB	<70 dB	<70 dB	<70 dB
Eigengewicht	69 kg	92 kg	122 kg	123 kg	130 kg	293 kg
Bremse	Handbremse	Nein	Nein	Fußfeststell-bremse	Fußfeststell-bremse	Fußfeststell-bremse
Laserposition-System	Nein	Nein	Nein	Nein	Ja	Nein
Felgenspannung	Manuell	Manuell	Manuell	Manuell	Manuell	Manuell
Automatische Radpositionierung	Nein	Nein	Nein	Nein	Nein	Nein
LED Light	Nein	Nein	Nein	Nein	Ja	Nein
Geeignet für PKW	Ja	Ja	Ja	Ja	Ja	Ja
Geeignet für Leicht-LKW	Ja	Ja	Ja	Ja	Ja	Ja
Geeignet für LKW	Nein	Nein	Nein	Nein	Nein	Ja
Programm für Motorradfelgen	Ja	Ja	Ja	Ja	Ja	Nein
Motorradadapter erhältlich	Ja	Ja	Ja	Ja	Ja	Nein
Adapter für Felgen ohne Mittelloch	Ja	Ja	Ja	Ja	Ja	Nein
Selbstkalibrierungsprogramm	Ja	Ja	Ja	Ja	Ja	Ja
Maßeingabe	Manuell	Manuell	Manuell	mit einem Tastarm	mit 2 Tastarmen	Manuell

Basic-Line Reifenwuchtmaschine
Art.-Nr.: TWF-150

10“ -24“ 230 V

Produktbeschreibung

Reifenwuchtmaschine (semi-automatik).
Das ideale Einsteigermodell mit einem
TOP Preis-Leistungs-Verhältnis.
Hoher Bedienkomfort und innovatives Design.

Besonderheiten

- 1A Verarbeitungsqualität mit CE-Zertifikat
- Gefertigt nach ISO 9001
- TOP-Design
- Einfach in der Bedienung
- Robuste Technik
- Digitales Display
- Messvorgang autom. mit Radabbremsung
- Statisch und dynamisch Wuchten
- Verschiedene Programme wählbar
  Normal / Static / Alu1, Alu2, Alu3 / Motorrad usw.
- Integrierte Kalibrier- u. Selbstdiagnoseprogramme
- Schnellspannmutter Ø = 36 mm
- Seitliche Aufhängung für Zentrierkonusse und Messlehre
- *Optional: Motorradadapter, Adapter für Fahrzeuge ohne Mittelloch*

Lieferumfang

- Reifenwuchtmaschine TWF-150
- Zentrierkonus (4 Stck.)
- Messlehre, Gewichtzange
- Schnellspannmutter, Spanntopf, Spanntopfgummi
- Kalibrierungsgewicht
- Deutsche Bedienungsanleitung
- CE Zertifikat
- *Online Aufbauvideo*
- *Online Produktvideo*

Beachten Sie unseren technischen Entscheidungshelfer (Seite 47) vor dem Kauf Ihrer Reifenwuchtmaschine(n)!

Videos

YouTube *Produkt-video* *Aufbau-video*

Bemaßungen

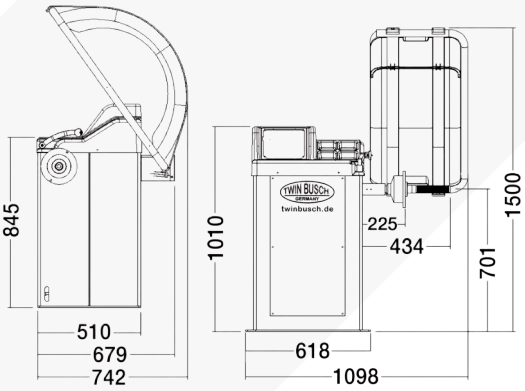

Im Lieferumfang enthalten

Technische Daten

Felgenbreite	1,5“ bis 20“
Ø Felgen	10“ bis 24“
Radgewicht max.	65 kg
Ø Felgenmittelloch	36-135 mm
Messtoleranz	+/- 1 g
Messzeit	4-7 sek.
Antriebsspannung	230 V~
Absicherung	16 A (C/Träge)
Geräuschpegel	< 70 dB
Eigengewicht (ca.)	92 kg

Optionales Zubehör

Adapter für Motorradfelgen
Art.-Nr.: TWF-MOTO

Universal-Adapter für 3-, 4- oder 5-Loch Felgen
Art.-Nr.: TWF-AD

Adapter für französische Felgen ohne Mittelloch
Art.-Nr.: TWF-AD4L

LLKW und Transporter-Adapter
Art.-Nr.: TWF-TRANS36

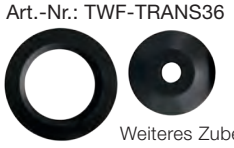

Klebegewichte
Art.-Nr.: TWF-KG

Weiteres Zubehör finden Sie unter *www.twinbusch.de*

www.twinbusch.de | info@twinbusch.de
Twin Busch GmbH | Amperestr. 1 | D-64625 Bensheim | Tel.: +49 (0) 6251 - 70585-0 | Fax: +49 (0) 6251-70585-29

Reifenwuchtmaschine
Art.-Nr.: TWF-00

10“ -24“ 230 V

Produktbeschreibung

Reifenwuchtmaschine (semi-automatik).
TOP Preis-Leistungsverhältnis in Profi-Qualität.
Hoher Bedienkomfort und innovatives Design zeichnen unser beliebtes Modell aus.

Besonderheiten

- 1A Verarbeitungsqualität mit CE-Zertifikat
- Gefertigt nach ISO 9001
- TOP-Design
- Einfach in der Bedienung
- Robuste Technik
- Digitales Display
- Messvorgang autom. mit Radabbremsung
- Statisch und dynamisch Wuchten
- Verschiedene Programme wählbar
  Normal / Static / Alu1, Alu2, Alu3 / Motorrad usw.
- Integrierte Kalibrier- u. Selbstdiagnoseprogramme
- Schnellspannmutter Ø = 40 mm
- Seitliche Aufhängung für Zentrierkonusse und Messlehre
- *Optional: Motorradadapter, Adapter für Fahrzeuge ohne Mittelloch*

Lieferumfang

- Reifenwuchtmaschine TWF-00
- Zentrierkonus (4 Stck.)
- Messlehre, Gewichtzange
- Schnellspannmutter, Spanntopf, Spanntopfgummi
- Kalibrierungsgewicht
- Deutsche Bedienungsanleitung | CE Zertifikat
- *Online Aufbauvideo*
- *Online Produktvideo*

Beachten Sie unseren technischen Entscheidungshelfer (Seite 47) vor dem Kauf Ihrer Reifenwuchtmaschine(n)!

Videos

Produkt-video

Aufbau-video

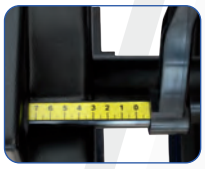

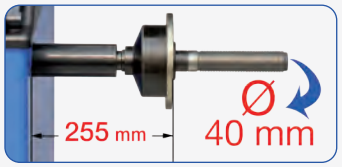

Bemaßungen

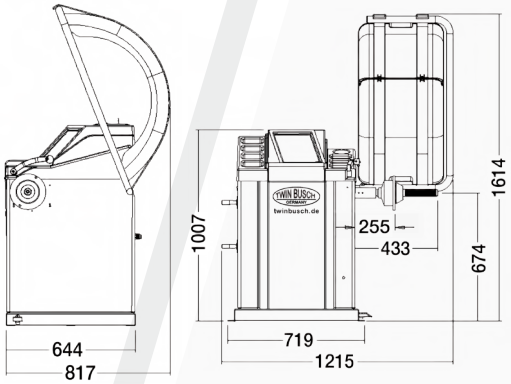

Im Lieferumfang enthalten

Technische Daten

Felgenbreite	1,5“ bis 20“
Ø Felgen	10“ bis 24“
Radgewicht max.	65 kg
Ø Felgenmittelloch	40-135 mm
Messtoleranz	+/- 1 g
Messzeit	4-7 sek.
Antriebsspannung	230 V~
Absicherung	16 A (C/Träge)
Geräuschpegel	< 70 dB
Eigengewicht (ca.)	122 kg

Optionales Zubehör

Adapter für Motorradfelgen
Art.-Nr.: TWF-MOTO

Universal-Adapter für 3-, 4- oder 5-Loch Felgen
Art.-Nr.: TWF-AD

Adapter für französische Felgen ohne Mittelloch
Art.-Nr.: TWF-AD4L

LLKW und Transporter-Adapter
Art.-Nr.: TWF-TRANS40

Klebegewichte
Art.-Nr.: TWF-KG

Weiteres Zubehör finden Sie unter *www.twinbusch.de*

Reifenwuchtmaschine
Art.-Nr.: TWF-23

10“ -24“ 230 V

Beachten Sie unseren technischen Entscheidungshelfer (Seite 47) vor dem Kauf Ihrer Reifenwuchtmaschine(n)!

Videos

Produkt-video

Aufbau-video

Produktbeschreibung

Reifenwuchtmaschine (automatisch).
TOP Preis-Leistungsverhältnis in Profi-Qualität.
Ausgestattet mit elektr. Tastarm für Felgenabstand und Felgendurchmesser sowie autom. Erkennung der Wuchtprogramme (Normal und Alu-S).
Großes digitales 7,5 Zoll Display.

Besonderheiten

- 1A Verarbeitungsqualität mit CE-Zertifikat
- Gefertigt nach ISO 9001
- TOP-Design u. robuste Technik
- Digitales 7,5 Zoll Display | Fußfeststellbremse
- Messvorgang autom. mit Radabbremsung
- Statisch und dynamisch Wuchten
- Verschiedene Programme wählbar Normal / Static / Alu1, Alu2, Alu3, Alu-S / Motorrad usw.
- Integrierte Kalibrier- u. Selbstdiagnoseprogramme
- Schnellspannmutter Ø = 40 mm
- Seitliche Aufhängung für Zentrierkonusse und Messlehre
- *Optional: Motorradadapter, Adapter für Fahrzeuge ohne Mittelloch*

Lieferumfang

- Reifenwuchtmaschine TWF-23
- Zentrierkonus (4 Stck.), Messlehre, Gewichtzange
- Schnellspannmutter, Spanntopf, Spanntopfgummi
- Kalibrierungsgewicht
- Deutsche Bedienungsanleitung | CE-Zertifikat
- *Online Aufbauvideo*
- *Online Produktvideo*

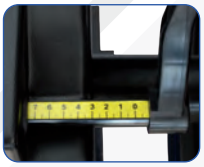

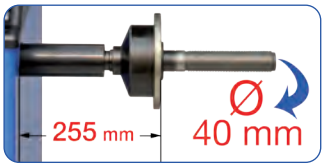

Bemaßungen

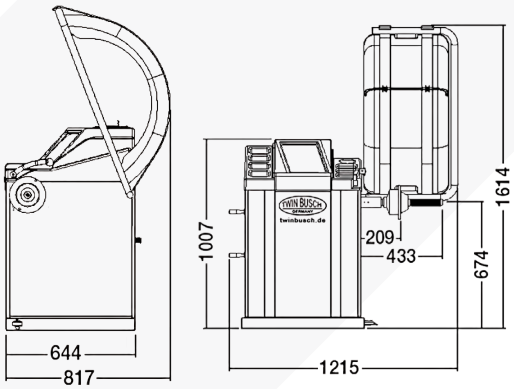

Im Lieferumfang enthalten

Technische Daten

Felgenbreite	1,5“ bis 20“
Ø Felgen	10“ bis 24“
Radgewicht max.	65 kg
Ø Felgenmittelloch	40-135 mm
Messtoleranz	+/- 1 g
Messzeit	4-7 sek.
Antriebsspannung	230 V~
Absicherung	16 A (C/Träge)
Geräuschpegel	< 70 dB
Eigengewicht (ca.)	123 kg

Optionales Zubehör

Adapter für Motorradfelgen
Art.-Nr.: TWF-MOTO

Universal-Adapter für 3-, 4- oder 5-Loch Felgen
Art.-Nr.: TWF-AD

Adapter für französische Felgen ohne Mittelloch
Art.-Nr.: TWF-AD4L

LLKW und Transporter-Adapter
Art.-Nr.: TWF-TRANS40

Klebegewichte
Art.-Nr.: TWF-KG

Weiteres Zubehör finden Sie unter *www.twinbusch.de*

www.twinbusch.de | info@twinbusch.de
Twin Busch GmbH | Amperestr. 1 | D-64625 Bensheim | Tel.: +49 (0) 6251 - 70585-0 | Fax: +49 (0) 6251-70585-29

Reifenwuchtmaschine
Art.-Nr.: TWF-95

10“ -24“ 230 V

Produktbeschreibung

Reifenwuchtmaschine automatisch. Für professionelles Arbeiten. Ausgestattet mit TFT-Farbbildschirm und 2 elektr. Tastarme für Felgenabstand, Felgenbreite und Felgendurchmesser sowie autom. Erkennung der Wuchtprogramme (Normal und Alu-S).
Neu: Sie verfügt über ein Laserposition-System zum zielgenauen Anbringen von Klebegewichten auf 6 Uhr Position (auch auf 12 Uhr Position ohne Laser möglich). Desweiteren leuchtet ein LED-Light für bessere Sichtbarkeit. Sie hat eine 40 mm Welle und eine verlängerte Radaufnahme zum besseren Wuchten von Breitreifen, z.B. Porsche, SUV, usw. Desweiteren besitzt sie eine Fußbremse zur Fixierung der Welle beim Radaufspannen oder Unwuchtausgleich. Zielgenaues Anbringen aller versteckten Klebegewichte mittels elektr. Tastarm.

Besonderheiten

- 1A Verarbeitungsqualität mit CE-Zertifikat | Gefertigt nach ISO 9001
- NEU: Laserposition-System | LED-Light für bessere Sichtbarkeit
- Splitprogramm zur exakten Platzierung der Gewichte hinter den Speichen
- Messarm für die autom. Felgenbreitenermittlung Fußbremse zur Fixierung der Welle beim Unwuchtausgleich oder Radaufspannen
- Großer TFT-Farbmonitor | Statisch und dynamisch Wuchten
- Wellendurchmesser 40 mm für genaueres Wuchten
- Radaufnahme 255 mm zum besseren Wuchten von Breitreifen
- Messvorgang autom. mit Radabbremsung | Elektronischer Tastarm (Daten)
- Verschiedene Programme wählbar: Normal / Static / Alu1, Alu2, Alu3 / Motorrad usw. | Integrierte Kalibrier- u. Selbstdiagnoseprogramme
- Menüsprachen: Deutsch, Englisch, Französisch, Spanisch, Portugiesisch, Niederländisch, Italienisch, Polnisch, Schwedisch und Ungarisch.
- *Optional: Motorradadapter, Adapter für Fahrzeuge ohne Mittelloch*

Beachten Sie unseren technischen Entscheidungshelfer (Seite 47) vor dem Kauf Ihrer Reifenwuchtmaschine(n)!

Lieferumfang

- Reifenwuchtmaschine TWF-95, Zentrierkonus (4 Stck.),
- Messlehre, Gewichtzange, Spanntopf, Schnellspannmutter
- Spanntopfgummi, Kalibrierungsgewicht
- CE Zertikat, Deutsche Bedienungsanleitung
- *Online Aufbauvideo | Online Produktvideo*

Videos

Produkt-video

Aufbau-video

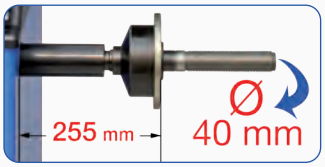

Bemaßungen

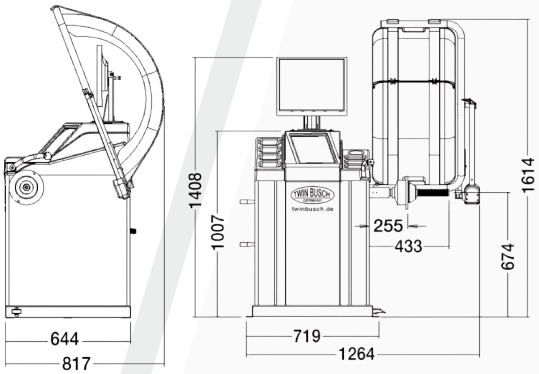

Im Lieferumfang enthalten

Technische Daten

Felgenbreite	1,5“ bis 20“
Ø Felgen	10“ bis 24“
Radgewicht max.	65 kg
Ø Felgenmittelloch	40-135 mm
Messtoleranz	+/- 1 g
Messzeit	4-7 sek.
Antriebsspannung	230 V~
Absicherung	16 A (C/Träge)
Geräuschpegel	< 70 dB
Eigengewicht (ca.)	130 kg

Optionales Zubehör

Adapter für Motorradfelgen
Art.-Nr.: TWF-MOTO

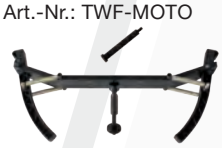

Universal-Adapter für 3-, 4- oder 5-Loch Felgen
Art.-Nr.: TWF-AD

Adapter für französische Felgen ohne Mittelloch
Art.-Nr.: TWF-AD4L

LLKW und Transporter-Adapter
Art.-Nr.: TWF-TRANS40

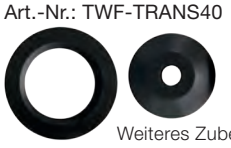

Klebegewichte
Art.-Nr.: TWF-KG

Weiteres Zubehör finden Sie unter *www.twinbusch.de*

LKW-Reifenwuchtmaschine
Art.-Nr.: TWF-50T

13“ -24“ 400 V

Im Lieferumfang enthalten:
- Konus 1: 46 - 82 mm
- Konus 2: 72 - 128 mm
- Konus 3: 120 - 155 mm und 150 - 165 mm
- Konus 4: 210 - 220 mm und 220 - 230 mm
- Konus 5: 275 - 290 mm

Beachten Sie unseren technischen Entscheidungshelfer (Seite 47) vor dem Kauf Ihrer Reifenwuchtmaschine(n)!

Produktbeschreibung

Reifenwuchtmaschine für LLKW und LKW.
Für professionelles Arbeiten. Ausgestattet mit einem Pneumatik-Lift zum mühelosen Aufspannen schwerer Räder. Mit Fußpedalbremse. Auch das Wuchten von PKW- und Transporterrädern ist möglich.

Besonderheiten

- 1A Verarbeitungsqualität mit CE-Zertifikat
- Gefertigt nach ISO 9001
- Großes LED-Doppeldisplay
- Messvorgang autom. mit Radabbremsung
- Verschiedene Programme wählbar: dynamisch/statisch sowie Alu-Programme
- Integrierte Kalibrier- u. Selbstdiagnoseprogramme
- Fußfeststellbremse
- Einfache u. schnelle Eingabe über Folientastatur
- Spannaufnahmen speziell für LKW Räder
- Halterungen für Zentrierkonus u. Messlehre
- Auch das Wuchten von PKW- und Transporterrädern ist möglich
- Seitliche Aufhängung für Zentrierkonusse und Messlehre

Lieferumfang

- Reifenwuchtmaschine
- Zentrierkonus (5 Stck.), Messlehre, Gewichtzange
- Schnellspannmutter, Spannadapter (2 Stck.)
- Kalibrierungsgewicht
- Bedienungsanleitung | CE Zertifikat
- *Online Aufbauvideo*
- *Online Produktvideo*

Videos

YouTube *Produkt-video* *Aufbau-video*

Bemaßungen

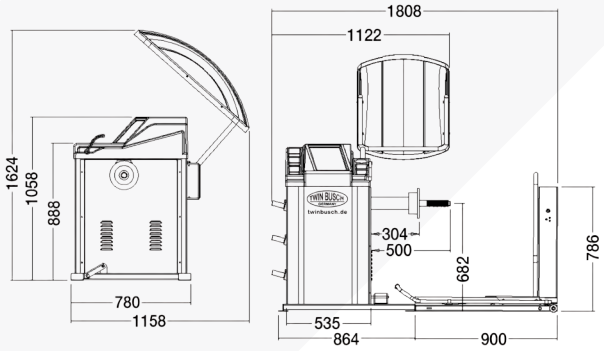

Im Lieferumfang enthalten

Technische Daten

Felgenbreite	1,5“ bis 20“
Ø Felgen	13“ bis 24“
Radgewicht max.	165 kg
Messzeit	8 sek.
Antriebsspannung	400 V / 3 Phasen
Geräuschpegel	< 70 dB
Eigengewicht (ca.)	293 kg

Optionales Zubehör

Zentrierflansch 3er-Set
Art-Nr.: TWF-ADLKW
Adapter 1: 4x 275 mm / 4x 285 mm
Adapter 2: 5x 225 mm / 5x 286 mm / 5x 325 mm
Adapter 3: Passscheibe 280 mm Durchmesser

Weiteres Zubehör finden Sie unter ***www.twinbusch.de***

www.twinbusch.de | info@twinbusch.de
Twin Busch GmbH | Amperestr. 1 | D-64625 Bensheim | Tel.: +49 (0) 6251 - 70585-0 | Fax: +49 (0) 6251-70585-29

Reifenwuchtmaschine
handbetrieben | Art.-Nr.: TWF-100

10“ -24“ | 230 V und 12 V

Produktbeschreibung

Reifenwuchtmaschine (semi-automatik).
Die TWF-100 ergänzt als ideales Einsteigermodell unsere Reifenmontagemaschine TWX-610 mit einer Reifenwuchtmaschine (Handbetrieben) in einem TOP Preis-Leistungs-Verhältnis. Sie ist perfekt für Hobbyschrauber mit begrenztem Platzverhältnis geeignet. Handbremse zur Fixierung er Welle beim Radaufspannen, Unwuchtausgleich und zur Abbremsung. Spannungsversorgung: 230 V und 12 V-Anschlussmöglichkeit. Hoher Bedienkomfort und innovatives, platzsparendes Design.
Nur passend zu unserer Reifenmontagemaschine TWX-610.

TWX-610 + TWF-100 Auch im SET erhältlich!

Nur passend zu unserer Reifenmontage-maschine TWX-610!

Besonderheiten

- 1A Verarbeitungsqualität mit CE-Zertifikat
- Gefertigt nach ISO 9001
- Wuchtvorgang automatisch, manuelle Radabbremsung
- Handbremse zur Fixierung der Welle beim Radaufspannen, Unwuchtausgleich und Abbremsen
- Einfach in der Bedienung | Robuste Technik
- Digitales Display | Statisch und dynamisch Wuchten
- Verschiedene Programme wählbar Normal / Static / Alu1, Alu2, Alu3, Alu-S / Motorrad usw.
- Integrierte Kalibrier- u. Selbstdiagnoseprogramme
- *Optional: Motorradadapter, Adapter für Fahrzeuge ohne Mittelloch*

Lieferumfang

- Reifenwuchtmaschine TWF-100
- Zentrierkonus (3 Stck.), Messlehre, Gewichtzange
- Schnellspannmutter, Spanntopf, Spanntopfgummi
- Kalibrierungsgewicht
- Deutsche Bedienungsanleitung | CE-Zertifikat
- *Online Aufbauvideo | Online Produktvideo*

Beachten Sie unseren technischen Entscheidungshelfer (Seite 47) vor dem Kauf Ihrer Reifenwuchtmaschine(n)!

Videos

Produkt-video

Aufbau-video

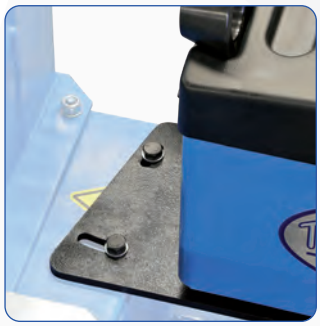

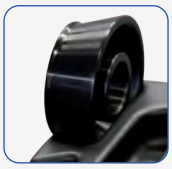

Bemaßungen

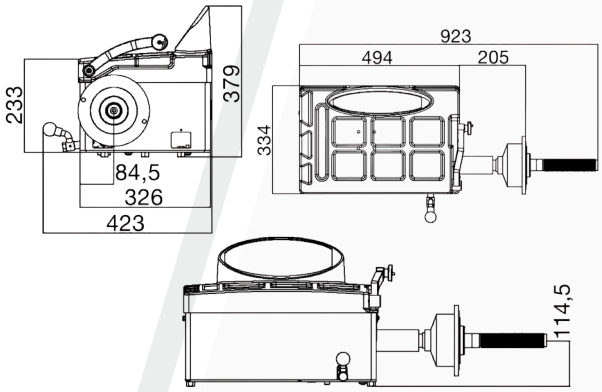

Im Lieferumfang enthalten

Technische Daten

Felgenbreite	1,5“ bis 20“
Ø Felgen	10“ bis 24“
Radgewicht max.	65 kg
Ø Felgenmittelloch	36-105 mm
Messzeit	8 sek.
Antriebsspannung	12 V und 230 V
Absicherung	16 A (C/Träge)
Geräuschpegel	< 70 dB
Eigengewicht (ca.)	69 kg

Optionales Zubehör

Klebegewichte
Art.-Nr.: TWF-KG

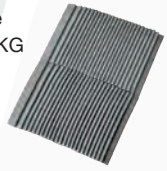

Weiteres Zubehör finden Sie unter ***www.twinbusch.de***

SET > Prüfstraße (Rollen-Bremsenprüfstand / Fahrwerks-Tester / Spur-Tester > Computergesteuert | Art.-Nr.: TWB-PS304WD

Video

Produkt-video

Die TWIN BUSCH-Prüfstraße besteht aus einem Spur-Tester, Fahrwerks-Tester und einem Rollen-Bremsenprüfstand.
Rechnergesteuert wird der Benutzer automatisch Schritt für Schritt durch die einzelnen Prüfungen geführt.
Der Spur-Tester dient zur schnellen Überprüfung der Spurwerte von Vorder- und Hinterachse, dieser ersetzt aber keine genaue Achsvermessung, sollten sich Abweichungen zeigen ist eine exakte Achsvermessung durchzuführen.
Die Maßeinheit ist m/km (Meter je Kilometer) und die Messwerte werden digital angezeigt.
Der Fahrwerks-Tester überprüft die Funktionstüchtigkeit der Stoßdämpfer am Fahrzeug, er testet nach dem EUSAMA-Prinzip, dabei werden die Radlasten ermittelt.
Die Messwerte werden digital und analog angezeigt. In den Ergebnissen kann man später auch die Messwertkurve sehen.
Der Rollen-Bremsenprüfstand dient zur Überprüfung der Fahrzeugbremsen auf ausreichende und gleichmäßige Funktion.
Die Messewerte werden digital und analog angezeigt.
Der computergesteuerte Prüfstand verfügt desweiteren über ein Allrad-Prüfprogramm.
Der Prüfstand mit digitaler Anzeige hat eine automatische Allradantriebs-Erkennung. (Außer Allradfahrzeuge mit Sperren an Vorderachse und/oder zwischen Vorder- und Hinterachse / gilt für beide Prüfstandsarten):
Der Prüfstand entspricht der aktuellen Bremsenprüfstandsrichtlinie 2011-04-12, veröffentlicht im Verkehrsblatt (VkBl. Nr. 9 vom 14.05.2011, S.354). Wenn eine HU (Hauptuntersuchung nach § 29 StVZO) am KFZ durchgeführt werden soll, müssen alle neu in den Verkehr kommenden Bremsenprüfstände (seit dem 01.10.2011) dieser Richtlinie entsprechen.
Die TWIN BUSCH Prüfstände entsprechen in allen Punkten der aktuellen Richtlinie. Diese beinhaltet spezielle Vorgaben z.B. muss der Prüfstand einen Mindestrollen-Durchmesser haben, die Rollen müssen einen gewissen Reibungskoeffiziente aufweisen, die Prüfgeschwindigkeit ist vorgeschrieben und eine ASA-livestream-Stelle muss vorhanden sein (die ASA-livestream-Schnittstelle kann seit dem 01.07.2015 genutzt werden, sie dient der Auslesung der Messwerte durch den TÜV-Prüfer).

Produktbeschreibung | Anzeigeschrank PC

Das System besitzt einen robusten Industrie-PC der auch höheren Belastungen widersteht.
Menünavigation in vielen verschiedenen Sprachen.
Desweiteren verfügt das System über eine Selbstdiagnose-funktion für die korrekte Funktion bei jedem Einschalten.
Optional können Sie einen Drucker anschließen.

ASA® livestream

*Unsere **TWIN BUSCH-Prüfstände** sind im **SETANGEBOT** bereits mit einer **ASA-livestream-Schnittstelle ausgestattet!** (Zur Datenübermittlung im Rahmen der HU).*

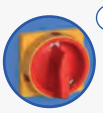
① Hauptschalter

Schalter für die Leistungs-elektronik

Kontrollleuchte

Not-Aus

② Druckerschublade für optionalen Drucker

③ Robuster Industrie-Computer

④ Seitlich zugängliche ASA-livestream-Schnittstelle

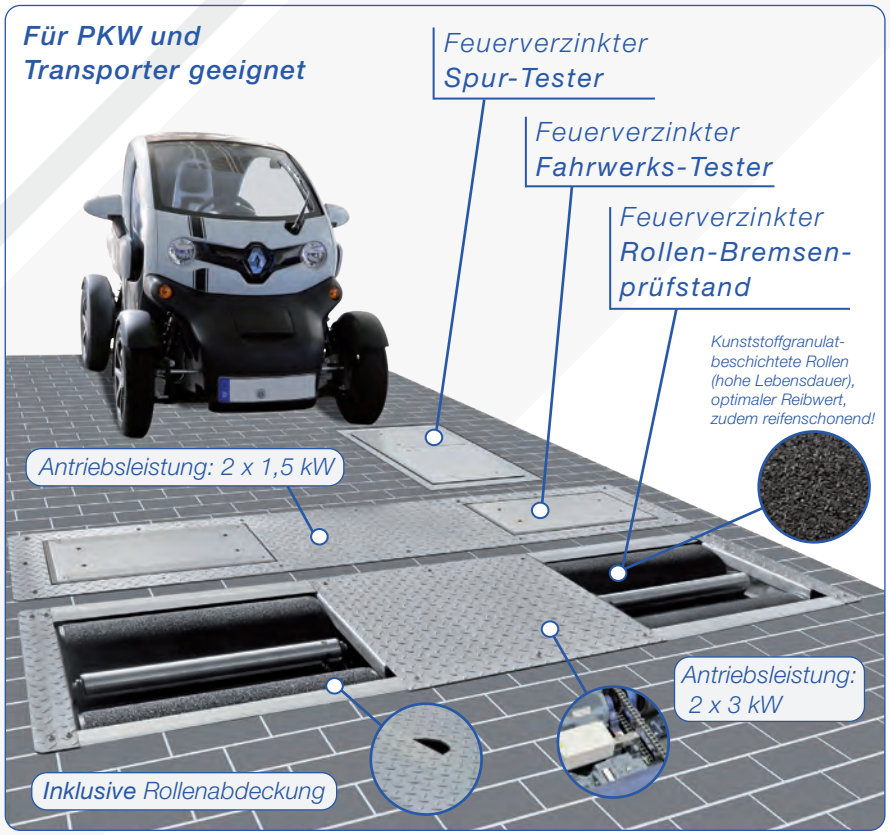

www.twinbusch.de | info@twinbusch.de
Twin Busch GmbH | Amperestr. 1 | D-64625 Bensheim | Tel.: +49 (0) 6251 - 70585-0 | Fax: +49 (0) 6251-70585-29

SET > Prüfstraße (Rollen-Bremsenprüfstand / Fahrwerks-Tester / Spur-Tester > Computergesteuert | **Art.-Nr.: TWB-PS304WD**

Prüfschritte

Alle Messungen können gespeichert und später wieder aufgerufen werden!

Auswahlbildschirm

Startbildschirm mit Dateneingabe

Spurtester Vorderachse

Radlastmessung VA

Stoßdämpfertest VA | links und rechts

Bremsentest VA | Betriebsbremse

Spurtester Hinterachse

Radlastmessung HA

Stoßdämpfertest HA | links und rechts

Bremsentest HA | Betriebsbremse

Bremsentest HA | Handbremse

Protokoll Bremsentest

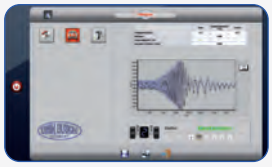
Protokoll Stoßdämpfertest

Protokoll Spurtest

Spur-Tester *TWB-ST30*

Achslast	3 Tonnen
Messgenauigkeit bis	+/- 0,1 mm
Messbereich	+/- 15 mm
Plattenlängen	300 mm / 500 mm
Abmessungen	800 x 460 x 60 mm
Gewicht	80 kg

Der feuerverzinkte Spur-Tester bietet optimalen Korrossionsschutz.

- 3 Tonnen Achslast / Überfahrlast
- Robuste Konstruktion
- Feuerverzinkt (Für optimalen Korrosionsschutz)
- Maßeinheit ist m/km (Meter je Kilometer)
- Messwerte werden digital angezeigt

Rollen-Bremsenprüfstand *TWB-RS304WD*

Achslast	3 Tonnen
Antriebsleistung	2 x 3 kW
Stromversorgung	400 V
Prüfgeschwindigkeit	5 km/h
Messbereich	0 - 6 kN
Spurbreite	800 - 2200 mm
Rollendurchmesser	200 mm
Rollenlänge	700 mm
Reibungsbeiwert	0,8
Abmessungen	2400 x 680 x 290 mm
Gewicht	530 kg

Der feuerverzinkte Rollen-Bremsenprüfstand bietet optimalen Korrossionsschutz.
Die langlebigen Rollen sind Kunststoffgranulat-beschichtet und haben einen großen Durchmesser (200 mm).
Ein optimaler Reibwert wird erzeugt und die Reifen werden dadurch geschont.

- 3 Tonnen Achslast / Überfahrlast
- Speed Sensoren
- Robuste Konstruktion | Feuerverzinkt
- Moderne DMS-Messtechnik
- Entspricht den aktuellen Anforderungen der Bremsenprüfstandsrichtlinien
- Auch für 4-Rad-Antrieb geeignet (Außer Fahrzeuge mit Sperren)
- DAkkS kalibrier- und justierbar

Fahrwerks-Tester *TWB-FT30*

Achslast	3 Tonnen
Antriebsleistung	2 x 3 kW
Stromversorgung	400 V
Testfrequenz	23 Hz
Amplitude	6 mm
Achslastmessung	Nach EUSAMA-Prinzip
Abmessungen	2400 x 520 x 290 mm
Gewicht	320 kg

Der feuerverzinkte Fahrwerks-Tester bietet optimalen Korrossionsschutz.

- 3 Tonnen Achslast / Überfahrlast
- Robuste Konstruktion
- Feuerverzinkt (Für optimalen Korrosionsschutz)
- Test nach EUSAMA-Prinzip
- Messwerte werden digital und analog angezeigt

SET > Rollen-Bremsenprüfstand mit Anzeigeschrank Digital-Display | Art.-Nr.: TWB-BP304WD

Produktbeschreibung | Rollen-Bremsenprüfstand

Der Rollen-Bremsenprüfstand für PKW und Transporter hat eine robuste Konstruktion und ist zudem feuerverzinkt. Er verfügt über die moderne DMS-Messtechnik und entspricht den aktuellen Anforderungen der Bremsenprüfstandsrichtlinien.
Die Rollen sind Kunststoffgranulatbeschichtet. Sie verfügen über einen Durchmesser von 200 mm und die Rollenlänge beträgt 700 mm.

Achslast	3 Tonnen
Antriebsleistung	2 x 3 kW
Stromversorgung	400 V
Prüfgeschwindigkeit	5 km/h
Messbereich	0 - 6 kN
Spurbreite	800 - 2200 mm
Rollendurchmesser	200 mm
Rollenlänge	700 mm
Reibungsbeiwert	0,8
Abmessungen	2400 x 680 x 290 mm
Gewicht	530 kg

Besonderheiten

- Robuste Konstruktion
- Feuerverzinkt
- Speed Sensoren
- Moderne DMS-Messtechnik
- DAkkS kalibrier- und justierbar
- Entspricht den aktuellen Anforderungen der Bremsenprüfstandsrichtlinien
- Auch für 4-Rad-Antrieb geeignet (Außer Fahrzeuge mit Sperren)

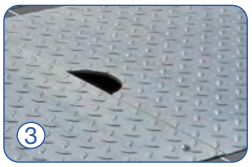

(1) Kunststoffgranulatbeschichtete Rollen für optimalen Reibwert
(2) 2 x 3 kW Antriebsleistung
(3) Feuerverzinkte Konstruktion (inklusive Rollenabdeckung)
(4) Abschließbares Bedienfeld
(5) NOT-Aus-Funktion
(6) Sensor für Schlupfmessung
(7) Leicht zugängliche ASA-livestream-Schnittstelle

Produktbeschreibung | Anzeigeschrank Digital Display

Der Anzeigeschrank Digital-Display besitzt zwei 4-stellige 7-Segmentanzeigen für Messwerte in daN und eine 4-stellige 7-Segmentanzeige für die Differenz in %. Desweiteren besitzt er eine Selbstdiagnosefunktion bei jedem Einschalten für korrekte Funktionen.

Besonderheiten

- ASA livestream-Schnittstelle
- Zwei 4-stellige 7-Segmentanzeigen für Messwerte in daN
- Eine 4-stellige 7-Segmentanzeige für die Differenz in %
- Selbstdiagnose für korrekte Funktionen bei jedem Einschalten
- Entspricht den aktuellen Anforderungen der Bremsenprüfstandsrichtlinien

Für PKW und Transporter geeignet

ASA® livestream

*Unsere **TWIN BUSCH-Prüfstände** sind im **SETANGEBOT** bereits mit einer **ASA-livestream-Schnittstelle ausgestattet!** (Zur Datenübermittlung im Rahmen der HU).*

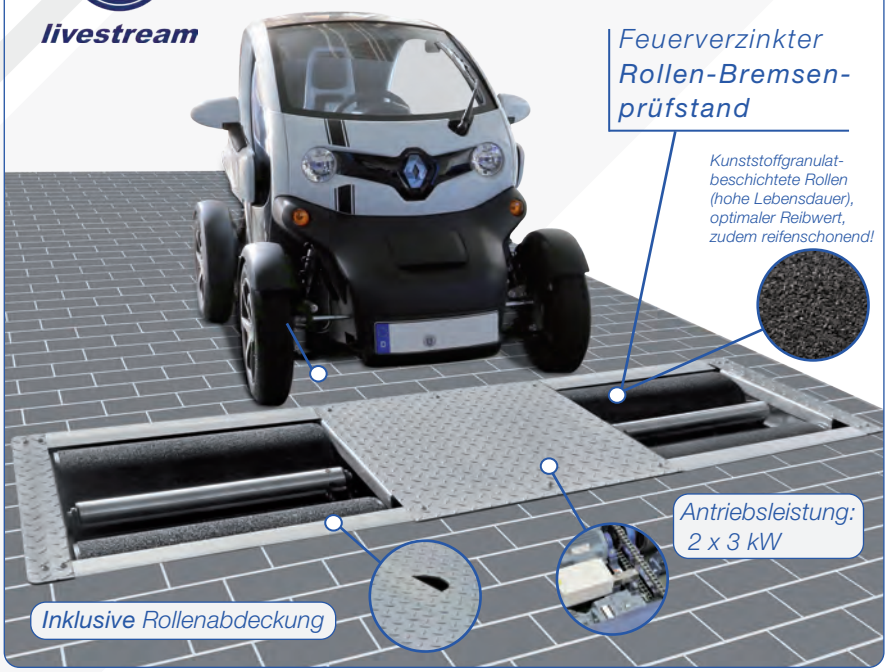

(1) Bremswert links in daN
(2) Bremswert rechts in daN
(3) Differenzwert in %
(4) NOT-Aus-Funktion
(5) Hauptschalter EIN/AUS / Setup-Tastatur / Schalter für Leistungselektronik
(6) ASA-livestream-Schnittstelle

www.twinbusch.de | info@twinbusch.de
Twin Busch GmbH | Amperestr. 1 | D-64625 Bensheim | Tel.: +49 (0) 6251 - 70585-0 | Fax: +49 (0) 6251-70585-29

Einzelproduktübersicht > Rollen-Bremsenprüfstand (TWB-RS304WD) Fahrwerks-Tester (TWB-FT30) | Spur-Tester (TWB-ST30) Anzeigeschrank PC (TWB-ASPS) | Anzeigeschrank Digital-Display (TWB-ASDD)

Rollen-Bremsenprüfstand TWB-RS304WD

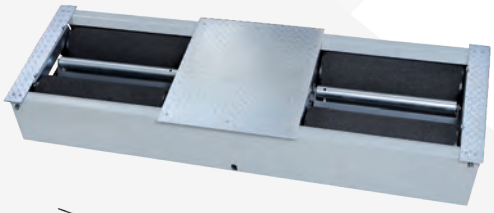

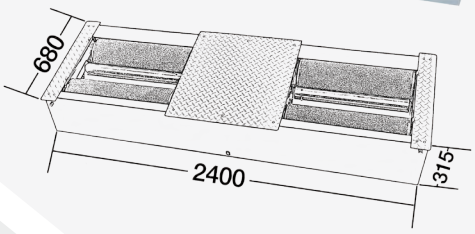

Der feuerverzinkte Rollen-Bremsenprüfstand bietet optimalen Korrossionsschutz.
Die langlebigen Rollen sind Kunststoffgranulat-beschichtet und haben einen großen Durchmesser (200 mm).
Ein optimaler Reibwert wird erzeugt und die Reifen werden dadurch geschont.

- 3 Tonnen Achslast / Überfahrlast
- Speed Sensoren
- Robuste Konstruktion | Feuerverzinkt
- Moderne DMS-Messtechnik
- Entspricht den aktuellen Anforderungen der Bremsenprüfstandsrichtlinien
- Auch für 4-Rad-Antrieb geeignet (Außer Fahrzeuge mit Sperren)
- DAkkS kalibrier- und justierbar

Achslast	3 Tonnen
Antriebsleistung	2 x 3 kW
Stromversorgung	400 V
Prüfgeschwindigkeit	5 km/h
Messbereich	0 - 6 kN
Spurbreite	800 - 2200 mm
Rollendurchmesser	200 mm
Rollenlänge	700 mm
Reibungsbeiwert	0,8
Abmessungen	2400 x 680 x 290 mm
Gewicht	530 kg

Fahrwerks-Tester TWB-FT30

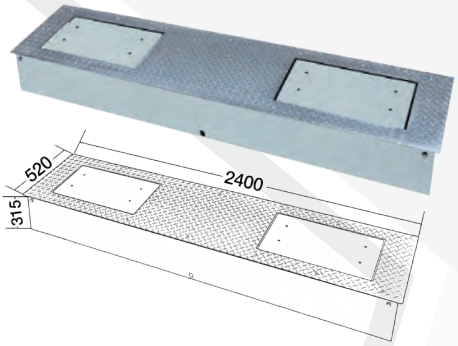

Der feuerverzinkte Fahrwerks-Tester bietet optimalen Korrossionsschutz.

- 3 Tonnen Achslast / Überfahrlast
- Robuste Konstruktion
- Feuerverzinkt (Für optimalen Korrosionsschutz)
- Test nach EUSAMA-Prinzip
- Messwerte werden digital und analog angezeigt

Achslast	3 Tonnen
Antriebsleistung	2 x 3 kW
Stromversorgung	400 V
Testfrequenz	23 Hz
Amplitude	6 mm
Achslastmessung	Nach EUSAMA-Prinzip
Abmessungen	2400 x 520 x 290 mm
Gewicht	320 kg

Spur-Tester TWB-ST30

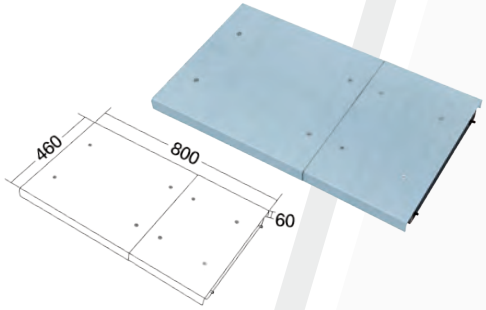

Der feuerverzinkte Spur-Tester bietet optimalen Korrossionsschutz.

- 3 Tonnen Achslast / Überfahrlast
- Robuste Konstruktion
- Feuerverzinkt (Für optimalen Korrosionsschutz)
- Maßeinheit ist m/km (Meter je Kilometer)
- Messwerte werden digital angezeigt

Achslast	3 Tonnen
Messgenauigkeit bis	+/- 0,1 mm
Messbereich	+/- 15 mm
Plattenlängen	300 mm / 500 mm
Abmessungen	800 x 460 x 60 mm
Gewicht	80 kg

Anzeigeschrank PC TWB-ASPS

Das System besitzt einen robusten Industrie-PC der auch höheren Belastungen widersteht. Menünavigation in vielen verschiedenen Sprachen. Desweiteren verfügt das System über eine Selbstdiagnosefunktion für die korrekte Funktion bei jedem Einschalten.

- Robuster Industrie-PC
- ASA livestream-Schnittstelle
- Menünavigation in vielen verschiedenen Sprachen
- Selbstdiagnose für korrekte Funktionen bei jedem Einschalten
- Optional: Anschluss für Drucker

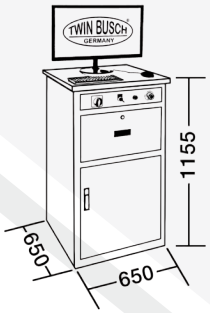

Anzeigeschrank Digital-Display TWB-ASDD

Der Anzeigeschrank Digital-Display besitzt zwei 4-stellige 7-Segmentanzeigen für Messwerte in daN und eine 4-stellige 7-Segmentanzeige für die Differenz in %. Desweiteren besitzt er eine Selbstdiagnosefunktion bei jedem Einschalten für korrekte Funktionen.

- ASA livestream-Schnittstelle
- Zwei 4-stellige 7-Segmentanzeigen für Messwerte in daN
- Eine 4-stellige 7-Segmentanzeige für die Differenz in %
- Selbstdiagnose für korrekte Funktionen bei jedem Einschalten
- Entspricht den aktuellen Anforderungen der Bremsenprüfstandsrichtlinien

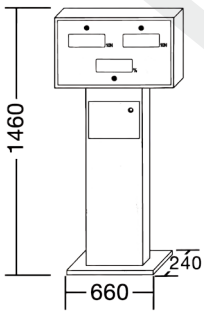

Diagnose-Tester
Art.-Nr.: TWDT-10

Produktbeschreibung

Der mobile Fahrzeugdiagnosetester TWDT-10 mit Menüführung in deutsch, englisch, spanisch, französisch und weiteren Sprachen. Der TWDT-10 unterstützt Funktionen und Protokolle der OBD II-Diagnose. Somit werden Sensordiagnosen, elektrische Diagnosen, Aktordiagnosen, Komponenten- sowie Systemdiagnosen unterstützt. (Die Funktionen sind vom Fahrzeughersteller abhängig). Ein Wartungsmenü mit Schnellzugriff auf verschiedene Wartungsoptionen wie z.B. CVT, DPF, EPB, SAS, TPMS, TPS, OilReset, Odometer und vielem mehr. Das komfortable Farb-Touchscreen garantiert eine intuitive Bedienung. Mit der Diagnose-Box (VCI) senden Sie die ausgelesenen Daten direkt per Bluetooth an das Hauptgerät, damit ist absolute Bewegungsfreiheit garantiert. Mit der Druckfunktion über USB oder WLAN können diese direkt ausgedruckt werden (z.B. auch als Nachweis für Ihre Kunden), bzw. durch die vorhandenen Schnittstellen entsprechend weiterverarbeitet werden (Drucker nicht im Lieferumfang enthalten). Einfache Updates über das Online Update-Tool, bei Kauf 3 Jahre inklusive. Steigern Sie mit dem TWIN BUSCH DT-10 Diagnose-Tester die Effizienz Ihrer KFZ-Werkstatt.

Besonderheiten

- 1A Verarbeitungsqualität mit CE-Zertifikat
- Menüführung in deutsch, englisch, spanisch, französisch und weiteren Sprachen (Fehlercodes in Deutsch und Englisch)
- Staub- und Wasserdicht nach IP67, Schlagabsorbierendes Case
- Einstellbares Halteband zum sicheren Halten des Diagnose-Testers
- Diagnosesystem für PKW und Transporterklasse (LLKW)
- Schnellzugriff auf Wartungsoptionen wie z.B. Öl Reset, DPF, TPMS, EPB, SAS und vielem mehr
- Fehlercodes lesen/löschen
- Transportmodus EIN/AUS schalten (z.B. bei BMW)
- Bedienung per Touchscreen (Touchpen kompatibel)
- Codierung, Stellgliedtests, Parametrisierung, Servicerückstellung, Grundeinstellung
- Favoriten erstellen und verwalten (Hersteller und Direktoptionen z.B. Öl Reset)
- Messwerte mit grafischer Anzeige und Live Daten Aufnahme zur späteren Auswertung (on Drive Echtzeit Daten)
- Selbstständiges erkennen von Benzin-/Dieselfahrzeugen
- Automatische VIN (FIN) Übermittlung | Fahrzeug-Komplettscan
- Auslesen des Kilometerstands (im Steuergerät)
- Automatische VCI Verbindung mit dem Diagnose-Tester
- Permanente Statusanzeige der Fahrzeugverbindung
- Vollautomatische Assistenten und intelligente Suchfunktionen
- Filtern von Funktionen und Messwerten in Echtzeit
- Definierte TOP-Funktionen ohne Steuergeräteauswahl
- Updates per Online Update-Tool 3 Jahre inklusive
- Erweiterung um 3 weitere Jahre möglich
- Keine Verpflichtung zum Update-Kauf, Gerät schaltet sich nicht ab
- Intuitive Gesamtbedienung
- HDMI-Ausgang zum Anschließen an einen Monitor z.B. für Schulungen
- 2 USB-Ports zum Anschließen eines Druckers oder einer Maus
- Umfangreiches Zubehör

Videos

YouTube *Produkt-video* *Inbetrieb-nahme*

Im Lieferumfang enthalten

- Diagnose-Tester
- OBD II Stecker
- Stecker und Adapter für alle gängigen Fahrzeuge
- Bedienungsanleitung
- *Online Inbetriebnahmevideo*
- *Online Produktvideo*

Technische Daten

CPU	Intel BYT-CR Z3735F 1.33 GHZ QUAD core CPU
Stromversorgung	USB 2.0 Stecker Micro-B / AC 100-240 V 50/60 Hz
Touchscreen Monitor	8” TFT Display 1280x800-Pixel
Akku	Lithium-Akku (5700 mAh)

www.twinbusch.de | info@twinbusch.de
Twin Busch GmbH | Amperestr. 1 | D-64625 Bensheim | Tel.: +49 (0) 6251 - 70585-0 | Fax: +49 (0) 6251-70585-29

Kompressoren

TWK-270S

Art.-Nr.: TWK-270S
Komplett ausgestattet mit Rückschlagventil, einstellbarem Druckschalter mit EIN/AUS-Schalter, inkl. Motorschutz und Anlaufentlastung, Sicherheitsventil, Manometer, Kugelhahn und Kondenswasserablass, inkl. Prüfbescheinigungen für den Kessel.

TWK-200L

Art.-Nr.: TWK-200L
Komplett ausgestattet mit Rückschlagventil, Druckminderer, einstellbarem Druckschalter mit EIN/AUS-Schalter, inkl. Motorschutz und Anlaufentlastung, Sicherheitsventil, Manometer, Kugelhahn und Kondenswasserablass. Komfortable Räder für den mobilen Einsatz. Inkl. Prüfbescheinigungen für den Kessel.

Produkt-video

TWK-270L / TWK-500L

Art.-Nr.: TWK-270L (270 L) | TWK-500L (500 L)
Komplett ausgestattet mit Rückschlagventil, einstellbarem Druckschalter mit EIN/AUS-Schalter, inkl. Motorschutz und Anlaufentlastung, Sicherheitsventil, Manometer, Kugelhahn und Kondenswasserablass, inkl. Prüfbescheinigungen für den Kessel.

TWK-500SL

Art.-Nr.: TWK-500SL
Komplett ausgestattet mit Rückschlagventil, einstellbarem Druckschalter mit EIN/AUS-Schalter. Inkl. Motorschutz und Anlaufentlastung, Sicherheitsventil, Manometer, Kugelhahn und Kondenswasserablass, inkl. Prüfbescheinigungen für Kessel. Controller-Einheit (mit Energiesparfunktion im Sinne einer Stern-Dreieck-Schaltung, elektronische Überwachung von Druck und Temperatur, automatische Benachrichtigung über Serviceintervalle, Möglichkeit der Fernsteuerung des Kompressors, Schutz und Unterbrechung des Kompressors bei Notfällen.

	TWK-270S (stehend)	TWK-270L (liegend)	TWK-500L (liegend)	TWK-500SL (liegend)	TWK-200L (liegend)
Kessel	270 Liter	270 Liter	500 Liter	500 Liter	200 Liter
Ansaugleistung	880 L / min.	880 L / min.	880 L / min.	1000 L / min.	420 L / min.
Arbeitsdruck	10 bar	10 bar	10 bar	10 bar	10 bar
Drehzahl	1040 U/min.	1040 U/min.	1040 U/min.	-	1280 U/min.
Leistung	5,5 kW	5,5 kW	5,5 kW	7,5 kW	2,2 kW
Antriebsspg.	400 V	400 V	400 V	400 V	230 V
Gewicht	195 kg	195 kg	255 kg	460 kg	126 kg

Klimaservicegeräte

TWAC-300R - Klimaservicegerät (vollautomatisch)

Optional erhältlich:
Drucker-Kit
(TW AC-300P)

Produkt-video

Aufbau-video

Produktbeschreibung

Das TWAC-300R ist ein vollautomatisches Klimaservicegerät für den Einsatz an Fahrzeugen mit R134a-Anlagen. Es ist für den professionellen KFZ-Werkstattbetrieb ausgelegt. Durch die einfache Bedienung und die leistungsstarke Vakuumpumpe ist es für einen hohen Fahrzeugdurchsatz gerüstet. Es verfügt über eine umfangreiche Fahrzeugdatenbank. Somit kann das passende Fahrzeug über das Menü ausgewählt werden. Eine manuelle Eingabe über das große Display ist ebenso möglich. Menüführung in 20 verschiedenen Sprachen.

Besonderheiten

- Kältemitteltyp: R134a
- Vollautomatischer Ablauf um Fehlbedienungen zu vermeiden
- Großes Grafik-Display | Einfache Menüführung mit Symbolen
- Umfangreiche Datenbank mit einer Vielzahl an Fahrzeugauswahlen
- Update über USB-Schnittstelle | Modernste Betriebssoftware
- Platzsparendes und leicht zu bewegendes Gerät aufgrund sehr geringem Eigengewicht | Einfache Bedienung mit nur vier Tasten
- Genaue Kältemittelbefüllung durch eine präzise elektronische Messwaage
- Automatische Selbstdiagnose und Statusprüfung des Gerätes
- Integriertes Hochleistungslüftersystem | Geringe Service- und Wartungskosten
- Automatische oder unterstützte Öl- und Kontrastmittelfüllung (optional)
- Anschlussmöglichkeit eines Druckers (Drucker Optional TW AC-300P)

TWAC-300YF - Klimaservicegerät (vollautomatisch)

Optional erhältlich:
Drucker-Kit
(TW AC-300P)

Produkt-video

Aufbau-video

Produktbeschreibung

Das TWAC-300YF ist ein vollautomatisches Klimaservicegerät für den Einsatz an Fahrzeugen mit 1234YF-Anlagen. Es ist für den professionellen KFZ-Werkstattbetrieb ausgelegt. Das Klimaservicegerät wurde für die speziellen Eigenschaften des neuen Kältemittels entwickelt, wie z.B. schwere Entflammbarkeit, sehr hohe Genauigkeit sowie Bauteile, speziell für die Widerstandsfähigkeit des Kältemittels. Durch die einfache Bedienung und die leistungsstarke Vakuumpumpe ist es für einen hohen Fahrzeugdurchsatz gerüstet. Es verfügt über eine umfangreiche Fahrzeugdatenbank. Somit kann das passende Fahrzeug über das Menü ausgewählt werden. Eine manuelle Eingabe über das große Display ist ebenso möglich. Menüführung in 20 verschiedenen Sprachen.

Besonderheiten

- Kältemitteltyp: 1234YF
- Vollautomatischer Ablauf um Fehlbedienungen zu vermeiden
- Großes Grafik-Display | Einfache Menüführung mit Symbolen
- Umfangreiche Datenbank mit einer Vielzahl an Fahrzeugauswahlen
- Update über USB-Schnittstelle | Modernste Betriebssoftware
- Platzsparendes und leicht zu bewegendes Gerät aufgrund sehr geringem Eigengewicht | Einfache Bedienung mit nur vier Tasten
- Genaue Kältemittelbefüllung durch eine präzise elektronische Messwaage
- Automatische Selbstdiagnose und Statusprüfung des Gerätes
- Integriertes Hochleistungslüftersystem | Geringe Service- und Wartungskosten
- Automatische oder unterstützte Öl- und Kontrastmittelfüllung (optional)
- Anschlussmöglichkeit eines Druckers (Drucker Optional TW AC-300P)

Elektr. Anschluss	230V/50HZ/1PH	Vakuumgrad	0,2 Mbar / 20 Pa	Genauigkeit Rückgewinnung	5 g	Datenbank	Ja
Arbeitszyklus	Vollautomatisch/Manuell	Leistung Vakuumpumpe	100 L/min	Automatische Ölfüllung	Ja	Gewicht ca.	56/66 kg
Nicht-kond.-Gase-Auslass	Automatisch	Tank Kältemittel	12 kg	Schlauchlänge	300 cm	Maße	52,5 x 49 x 85 cm
Arbeitstemperatur	5-50°C	Öl-Kapazität	160 ml	Display	LCD-Grafik	Thermischer Drucker	Optional
Tankheizung	Ja	Rückgewinnung	800g/min	Genauigkeit Waage	± 5 g	Automatische Kontrastfüllung	Optional
Kompressor	10 cc	Recyclingleistung	110-350g/min	Datenübertragung zu PC	Ja		

TWAC-250R - Klimaservicegerät (vollautomatisch)

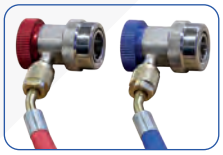

Produktbeschreibung

Das TWAC-250R ist ein vollautomatisches Klimaservicegerät für den Einsatz an Fahrzeugen mit R134a-Anlagen. Es ist für den professionellen KFZ-Werkstattbetrieb ausgelegt. Durch die einfache Bedienung und die leistungsstarke Vakuumpumpe ist es für einen hohen Fahrzeugdurchsatz gerüstet. Es verfügt über eine umfangreiche Fahrzeugdatenbank. Somit kann das passende Fahrzeug über das Menü ausgewählt werden. Eine manuelle Eingabe über das große Display ist ebenso möglich. Menüführung in 20 verschiedenen Sprachen.

Besonderheiten

- Kältemitteltyp: R134a
- Vollautomatischer Ablauf um Fehlbedienungen zu vermeiden (auch einzelne Schritte bei Bedarf möglich)
- Einfache und übersichtliche Bedienung | Einfache Menüführung mit Symbolen
- Umfangreiche Datenbank mit einer Vielzahl an Fahrzeugauswahlen
- Platzsparendes und leicht zu bewegendes Gerät aufgrund sehr geringem Eigengewicht
- Genaue Kältemittelbefüllung durch eine präzise elektronische Messwaage
- Automatische Selbstdiagnose und Statusprüfung des Gerätes
- Geringe Service- und Wartungskosten | Automatische oder unterstützte Ölfüllung
- Anschlussmöglichkeit eines Druckers ***(Drucker Optional: TW AC-300P)***

Elektr. Anschluss	230V/50HZ/1PH	Display	LCD-Grafik	Genauigkeit Waage	± 5 g
Arbeitszyklus	Vollautomatisch/Manuell	Leistung Vakuumpumpe	50 L/min	Datenübertragung zu PC	Ja
Nicht-kond.-Gase-Auslass	Automatisch	Tank Kältemittel	9 kg	Datenbank	Ja
Arbeitstemperatur	5-50°C	Genauigkeit Rückgewinnung	5 g	Gewicht ca.	50 kg
Kompressor	10 cc	Automatische Ölfüllung	Ja	Maße	51 x 48 x 84 cm
Vakuumgrad	0,2 Mbar / 20 Pa	Schlauchlänge	180 cm	Drucker	Optional

www.twinbusch.de | info@twinbusch.de
Twin Busch GmbH | Amperestr. 1 | D-64625 Bensheim | Tel.: +49 (0) 6251 - 70585-0 | Fax: +49 (0) 6251-70585-29

Scheinwerfer-Einstellgeräte

TWSWEA

Unser TWSWEA entspricht den neuesten Richtlinien zur Überprüfung der Einstellung der Scheinwerfer.
Es ist mit einem Handrad mit Markierungen ausgestattet, dies ermöglicht ein leichtes Einstellen und Justieren von Haupt- und Nebelscheinwerfern. Zudem ist das Gerät ausgestattet mit Digital-Luxmeter, Faden-Visier und inkl. Baumusterfreigabe durch den TÜV (mit Typprüfnummer TP).

- Offiziell zugelassen mit Baumusterfreigabe durch den TÜV (mit Typprüfnummer TP)
- Für alle Fahrzeugkategorien wie PKW, NFZ und Zweirad
- Fadenvisier zur exakten Ausrichtung und Positionierung
- Geeignet für alle Leuchtmittel wie Glühfaden, Halogen, Xenon und LED
- Einhandverstellbarer Lichtkasten mit autom. Arretierung
- Integrierter Luxmeter zur Messung der Lichtstärke
- *Optionales Zubehör: Schutzhaube gegen Staub und Schmutz*

Produkt-video

TWSWEA-PRO

Unser TWSWEA-PRO entspricht den neusten Richtlinien zur Überprüfung der Einstellung der Scheinwerfer.
Es ist mit einem Handrad mit Makierungen ausgestattet, dies ermöglicht ein leichtes Einstellen und Justieren von Haupt- und Nebelscheinwerfern. Zudem ist das Gerät ausgestattet mit Digital-Luxmeter, Laser-Visier und inkl. Baumusterfreigabe durch den TÜV (mit Typprüfnummer TP).

- Offiziell zugelassen mit Baumusterfreigabe durch den TÜV (mit Typprüfnummer TP)
- Für alle Fahrzeugkategorien wie PKW, NFZ und Zweirad
- Laser-Fadenvisier zur exakten Ausrichtung und Positionierung
- Stange mit Messskala für genaue Höhen-Positionierung
- Laserpointer zur exakten Ermittlung der Scheinwerfermitte | Stange mit Fußpedal (drehbar)
- Geeignet für alle Leuchtmittel wie Glühfaden, Halogen, Xenon, LED
- Einhandverstellbarer Lichtkasten mit autom. Arretierung | 2 höhenverstellbare Achsen
- Integrierter Luxmeter zur Messung der Lichtstärke
- *Optionales Zubehör: Schutzhaube gegen Staub und Schmutz*

TWSWEB

Unser TWSWEB entspricht den neuesten Richtlinien zur Überprüfung der Einstellung der Scheinwerfer.
Es ist mit einem 4 Meter langen Schienensystem sowie Laservisier, Laserpointer und Digital-Luxmeter ausgestattet. Zudem ist das Gerät mit einer drehbaren Führungsstange mit Fußpedal ausgestattet und verfügt über eine Baumusterfreigabe durch den TÜV (mit Typprüfnummer TP).

- Offiziell zugelassen mit Baumusterfreigabe durch den TÜV (mit Typprüfnummer TP)
- Für alle Fahrzeugkategorien wie PKW, NFZ und Zweirad | Horizontale Skala und vertikale Skala
- Fadenvisier zur exakten Ausrichtung und Positionierung | Stange mit Fußpedal (drehbar)
- Laserpointer zur exakten Ermittlung der Scheinwerfermitte
- Geeignet für alle Leuchtmittel wie Glühfaden, Halogen, Xenon, LED und Laser
- Einhandverstellbarer Lichtkasten mit autom. Arretierung
- Stange mit Messskala für genaue Höhen-Positionierung
- Integrierter Luxmeter zur Messung der Lichtstärke
- *Optionales Zubehör: Schutzhaube gegen Staub und Schmutz*

Produkt-video

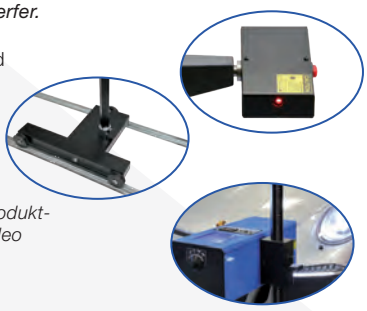

TWSWED

Unser TWSWED entspricht den neuesten Richtlinien zur Überprüfung der Einstellung der Scheinwerfer.
Es ist mit einem SLS Self-Leveling-System (Selbstnivellierung) ausgestattet somit ist keine spezielle Nivellierung des Fußbodens oder die Verwendung eines Schienensystems nötig, es gleicht Unebenheiten vertikal und horizontal bis zur gesetzlichen Höchstgrenze innerhalb von 1-2 sek. selbstständig aus. CMOS-Kamera inklusive 10“ Touch-Farbdisplay integriert als Tablet, sowie Laservisier, Laserpointer und Digital-Luxmeter. Zudem ist das Gerät mit einer drehbaren Führungsstange mit Fußpedal ausgestattet und verfügt über eine Baumusterfreigabe durch den TÜV (mit Typprüfnummer TP) optional mit ASA-Schnittstelle.

- Self Leveling System (SLS) gleicht Bodenunebenheiten vertikal und horizontal innerhalb von 1-2 Sek. aus
- Die für alle SLS-Geräte gesetzliche Höchstgrenze von 3 % erfüllt unser TWSWED mit einer Ausgleichleistung bis 10 % | Integrierter Luxmeter zur Messung der Lichtstärke
- Offiziell zugelassen mit Baumusterfreigabe durch den TÜV (mit Typprüfnummer TP)
- CMOS-Kamera für schnelle Bildverarbeitung | Integrierter Tablet-PC als Display und zur Bedienung
- Einfache Bedienung mit autom. Programmführung | Horizontale Skala und vertikale Skala
- Neben deutscher Sprache diverse anderen Sprachen zur Auswahl | Speicherung aller Daten
- Datenübertragung an Drucker oder PC per Bluetooth, Wifi oder USB | Stange mit Fußpedal (drehbar)
- Für alle Fahrzeugkategorien wie PKW, NFZ und Zweirad | Integrierte Wasserwaage
- Laserpointer zur exakten Ermittlung der Scheinwerfermitte | Optionale ASA Schnittstelle
- Geeignet für alle Leuchtmittel wie Glühfaden, Halogen, Xenon, LED & Laser
- Laservisier zur exakten Ausrichtung und Positionierung | 2 höhenverstellbare Achsen
- Einhandverstellbarer Lichtkasten mit autom. Arretierung
- Stange mit Messskala für genaue Höhen-Positionierung

Produkt-video

Technischer Datenvergleich	*TWSWEA*	*TWSWEA-PRO*	*TWSWEB*	*TWSWED*
SLS-System				✓
Offiziell zugelassen	✓	✓	✓	✓
Fadenvisier	✓			
Laservisier		✓	✓	✓
Luxmeter	✓	✓	✓	✓
Laserpointer		✓	✓	✓
Stange mit Messskala		✓	✓	✓
Fußpedal für Drehfunktion		✓	✓	✓
Klassische Einstellskala	✓	✓		
Horizontale + vertikale Einstellskala			✓	✓
Für Halogen-Licht	✓	✓	✓	✓
Für Xenon-Licht	✓	✓	✓	✓
Für Voll-LED-Licht		✓	✓	✓

	TWSWEA	*TWSWEA-PRO*	*TWSWEB*	*TWSWED*
Für LED-Licht	bedingt geeignet	bedingt geeignet	✓	✓
Für Laser-Licht			✓	✓
CMOS-Kamera				✓
10“ Farbdisplay				✓
Daten-Speicherung + Übertragung				✓
USB-Port				✓
WIFI / WLAN				✓
Bluetooth				✓
ASA-Schnittstelle				✓
Schienensystem			✓	
Höhenverstellbare Achse		✓	✓	✓
Schutzhaube inklusive				✓

Werkzeugwagen und passendes Zubehör

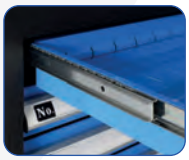

TW07G

- Absolute PROFI-Qualität
- 7 kugelgelagerte Schubladen, davon sind 4 Schubladen gefüllt
- Schubladen einzeln verriegelbar
- Große Räder mit Dreh- u. Rollstop
- Kantenschutz an den Seiten
- 100 % ausziehbare Schubladen
- Hohe Belastbarkeit
- Blaue Pulverlackbeschichtung
- Zentral verschließbar (2 Schlüssel)
- 56 cm Schubladeninnenbreite
- (B) 76 cm, inkl. Griff (T) 47 cm (H) 97 cm
- Versandgewicht: ca. 83 kg

Produkt-video

Auch in leerer Variante (ohne Werkzeug) lieferbar. (TW07L)
Ideal zum selber kombinieren!

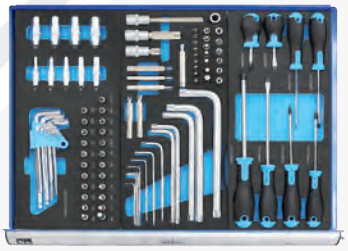

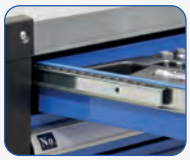

TW014G

- Absolute PROFI-Qualität
- 14 kugelgelagerte Schubladen davon sind 4 Schubladen gefüllt
- Schubladen einzeln verriegelbar
- Große Räder mit Dreh- u. Rollstop
- Kantenschutz an den Seiten
- 100 % ausziehbare Schubladen
- Hohe Belastbarkeit
- Blaue Pulverlackbeschichtung
- Zentral verschließbar (2 Schlüssel)
- 29, 56 u. 92 cm Schubladeninnenbreite
- (B) 115 cm, inkl. Griff (T) 57 cm (H) 100 cm
- Versandgewicht: ca. 137 kg

Produkt-video

Auch in leerer Variante (ohne Werkzeug) lieferbar. (TW014L)
Ideal zum selber kombinieren!

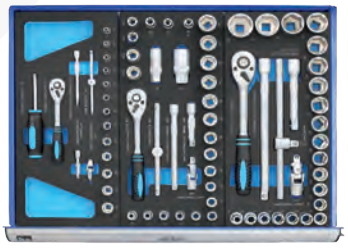

Zubehör

Dosenhalter
Art.-Nr.: TW014-A5

Abfallbehälter
Art.-Nr.: TW014-A3-2

Papierrollenhalter
Art.-Nr.: TW014-A3

Zusatzschrank
Art.-Nr.: TW014-A7

Trennblech
Art.-Nr.: TW014-A6

Trennblech
Art.-Nr.: TW014-A6B

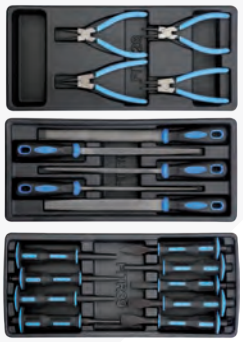

Erweiterungsset
Art.-Nr.: TW07-TRE1

Erweiterungsset
Art.-Nr.: TW07-TRE2

Erweiterungsset
Art.-Nr.: TW07-TRE3

Leerer Sortimentkasten
Art.-Nr.: TW07-TR34

Weiteres Zubehör finden Sie unter *www.twinbusch.de*

www.twinbusch.de | info@twinbusch.de
Twin Busch GmbH | Amperestr. 1 | D-64625 Bensheim | Tel.: +49 (0) 6251 - 70585-0 | Fax: +49 (0) 6251-70585-29

Profi-Werkstatt-Werkzeugschrank
Art.-Nr.: TWWB028

Produktbeschreibung

Mit dem TWWB028 bieten wir Ihnen ein professionelles und extrem massives Werkstatt-Schranksystem mit insgesamt 28 Fächer-Schubladen-Ablageflächen-Kombinationen. Die geschlossenen System-bestandteile, wie Hochschrank (mit integrierter Dämpfung in den Scharnieren, für sanftes schließen), zwei Hängeschränken (öffnen/schließen per Stoßdämpfer) sowie Werkzeugschubladenschränke (mit je sieben Schubladen) im unteren Bereich sind jeweils abschließbar. Im hinteren Bereich der robusten, 40 mm starken Arbeitsplatte (Lackversiegeltes Massivholz) befindet sich eine Werkzeug-Lochwand. Eine weitere Werkzeug-Lochwand befindet sich im oberen Bereich des abschließbaren Hochschranks. Ein praktischer, herausfahrbarer Unter-schrankrollwagen mit drei Ablageeinheiten komplettiert das System.

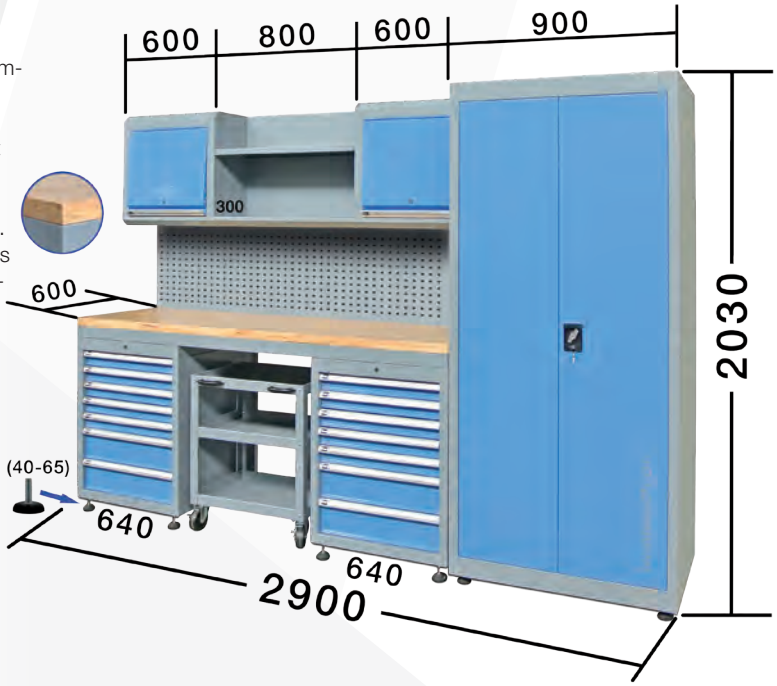

Besonderheiten

- Modernes Design in gewohnter TWIN BUSCH-Qualität
- Hochschrank mit vier Fächerunterteilungen und einem Werkzeug-Lochwand-Bereich oben
- Zwei Werkzeugschubladenschränke (abschließbar) mit je sieben Schubladen
- Zwei abschließbare Hängeschränke mit je zwei Unterteilungen sowie mittiger, offener Bereich (ebenfalls 2-fach unterteilt)
- Sehr massive Konstruktion
- Robuste, 40 mm starke Arbeitsplatte (Lackversiegeltes Massivholz) mit einer Fläche von 2000x600 mm
- Freistehender Aufbau möglich (alternativ ist keine Wandbefestigung erforderlich)
- Hochwertige Pulverlackbeschichtung
- Herausfahrbarer Unterschrankrollwagen mit drei Ablageunter-teilungen sowie Haltegriffen und um 360° schwenkbare Vorderräder
- Werkzeug-Lochwand im Arbeitsplattenbereich sowie im oberen Bereich des Hochschranks
- Höhenverstellbare Füße zum Ausgleich von Bodenunebenheiten
- Extrem robuste Bauweise (445 kg - Eigengewicht)
- Abmessungen: 290cm (B) x 203cm (H ohne Füße) x 60cm (T)

Videos

Produkt-video

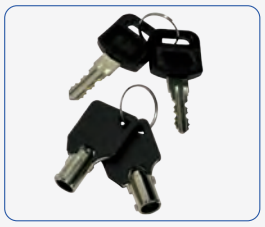

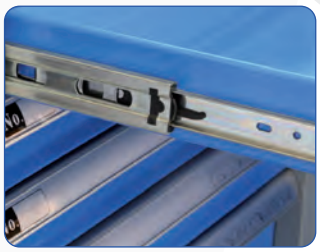

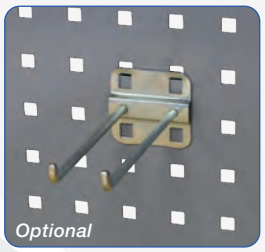

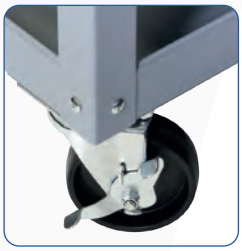

Optionales Zubehör

Einhänge-Haken
Art.-Nr.: TWWB-028HK
Lochwand Einhänge-Haken mit vier Einhängepunkten
45 mm Auflagefläche

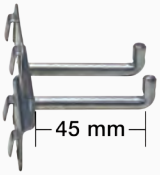

Einhänge-Haken
Art.-Nr.: TWWB-028HL
Lochwand Einhänge-Haken mit vier Einhängepunkten
85 mm Auflagefläche

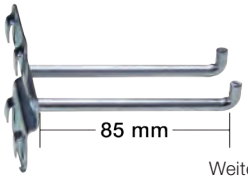

Weiteres Zubehör finden Sie unter ***www.twinbusch.de***

Profi-Werkstattschranksystem
Art.-Nr.: TWWS23

Jederzeit erweiterbar mit unseren TWIN BUSCH-Werkstatt-Schranksystemen

Produktbeschreibung

Mit dem TWWS23 bieten wir Ihnen ein professionelles und massives Werkstatt-Schranksystem mit vielen verschiedenen Stau-, Ablage- und Aufhängeflächen. Die geschlossenen Systembestandteile, wie der **Hochschrank**, der **Schubladenschrank mit 7 Schubladen** sowie der **praktische, herausfahrbare Schubladen-Rollwagen** sind **abschließbar**. Zudem besitzt das TWWS23 einen **Unterschrank** mit einem **Abfalleimer** sowie einem **Papierrollenhalter**. Im oberen Bereich befinden sich drei **Oberschränke**, diese sind mit **Gasdruckfedern** ausgestattet, für sanftes Öffnen und Schließen. Außerdem befinden sich **LED-Lichtröhren** unter den Oberschränken für eine **optimale Ausleuchtung Ihrer Arbeitsfläche**. Eine robuste **Werkzeug-Lochwand (mit integrierter 3-fach Steckdose)** und eine massive, **35 mm** starke Arbeitsplatte komplettieren das System.

Besonderheiten

- Modernes Design in gewohnter TWIN BUSCH Qualität
- Hochschrank mit drei Einlegeböden sowie eine Hängestange im oberen Bereich
- Drei Oberschränke mit Gasdruckfedern für sanftes Öffnen und Schließen
- Werkzeugschubladenschrank (abschließbar) mit 7 Schubladen
- Herausfahrbarer Schubladen-Rollwagen mit 6 Schubladen sowie Haltegriffe und um 360° schwenkbare Räder (Vorderräder mit einer Feststellbremse)
- Robuste, 35 mm starke Arbeitsplatte (Lackversiegeltes Massivholz) mit einer Fläche von 2040 x 470 mm
- Werkzeug-Lochwand (mit integrierter 3-fach Steckdose im kompletten Arbeitsplattenbereich
- Höhenverstellbare Füße zum Ausgleich von Bodenunebenheiten
- Freier Aufbau möglich (keine Wandbefestigung erforderlich)

Lieferumfang

- Werkstattschranksystem | Handbuch
- *Online Aufbauvideo | Online Produktvideo*

Videos

YouTube *Produktvideo* *Aufbauvideo*

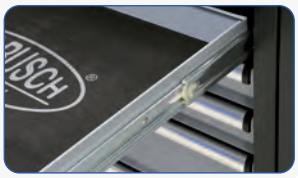

Bemaßungen

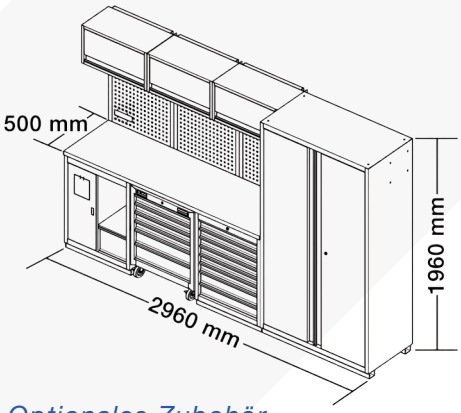

Aufstellungsbeispiel (Dekoration nicht im Lieferumfang enthalten)

Optionales Zubehör

Doppel-Haken
Art.-Nr.: TWWS-HD40

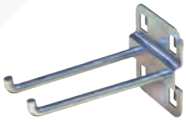
Doppel-Haken
Art.-Nr.: TWWS-HD90

Doppel-Haken
Art.-Nr.: TWWS-HD150

Einzel-Haken
Art.-Nr.: TWWS-HE40

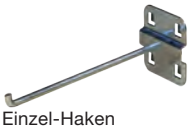
Einzel-Haken
Art.-Nr.: TWWS-HE150

Halter für Schraubendreher
Art.-Nr.: TWWS-SD

Halter für Gabelschlüssel
Art.-Nr.: TWWS-GS

Weiteres Zubehör finden Sie unter *www.twinbusch.de*

www.twinbusch.de | info@twinbusch.de
Twin Busch GmbH | Amperestr. 1 | D-64625 Bensheim | Tel.: +49 (0) 6251 - 70585-0 | Fax: +49 (0) 6251-70585-29

Profi-Werkstattschranksystem
Art.-Nr.: TWWS15

Produktbeschreibung

Mit dem TWWS15 bieten wir Ihnen ein professionelles und massives Werkstatt-Schranksystem mit vielen verschiedenen Stau-, Ablage- und Aufhängeflächen. Die geschlossenen Systembestandteile, wie der **Hochschrank**, der **Schubladenschrank mit 7 Schubladen** sowie der **2-türige Unterschrank sind abschließbar**. Im oberen Bereich befinden sich zwei **Oberschränke**, diese sind mit **Gasdruckfedern ausgestattet**, für sanftes Öffnen und Schließen. Außerdem befinden sich LED-Lichtröhren unter den Oberschränken für eine **optimale Ausleuchtung Ihrer Arbeitsfläche**. Eine **robuste Werkzeug-Lochwand (mit integrierter 3-fach Steckdose)** und eine massive, **35 mm** starke Arbeitsplatte komplettieren das System.

Jederzeit erweiterbar mit unseren TWIN BUSCH-Werkstatt-Schranksystemen

Besonderheiten

- Modernes Design in gewohnter TWIN BUSCH Qualität
- Hochschrank mit drei Einlegeböden sowie eine Hängestange im oberen Bereich
- Zwei Oberschränke mit Gasdruckfedern für sanftes Öffnen und Schließen
- Werkzeugschubladenschrank (abschließbar) mit 7 Schubladen
- Der 2-türige Unterschrank mit einem Einlegeboden ist abschließbar
- Robuste, 35 mm starke Arbeitsplatte (Lackversiegeltes Massivholz) mit einer Fläche von 1360 x 470 mm
- Werkzeug-Lochwand (mit integrierter 3-fach Steckdose) im kompletten Arbeitsplattenbereich
- Höhenverstellbare Füße zum Ausgleich von Bodenunebenheiten
- Freier Aufbau möglich (keine Wandbefestigung erforderlich)
- Robuste Bauweise

Lieferumfang

- Werkstattschranksystem | Handbuch
- *Online Aufbauvideo | Online Produktvideo*

Videos

YouTube *Produkt-video* *Aufbau-video*

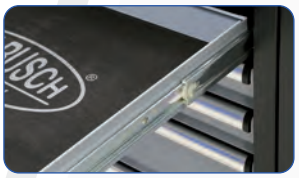

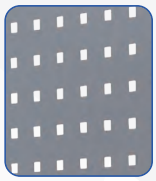

Bemaßungen

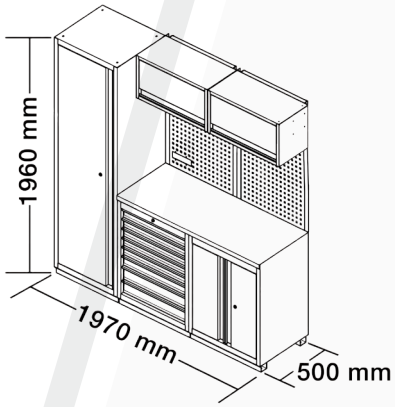

Aufstellungsbeispiel (Dekoration nicht im Lieferumfang enthalten)

Optionales Zubehör

Doppel-Haken
Art.-Nr.: TWWS-HD40

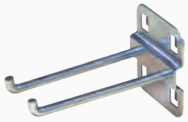

Doppel-Haken
Art.-Nr.: TWWS-HD90

Doppel-Haken
Art.-Nr.: TWWS-HD150

Einzel-Haken
Art.-Nr.: TWWS-HE40

Einzel-Haken
Art.-Nr.: TWWS-HE150

Halter für Schraubendreher
Art.-Nr.: TWWS-SD

Halter für Gabelschlüssel
Art.-Nr.: TWWS-GS

Weiteres Zubehör finden Sie unter ***www.twinbusch.de***

Profi-Werkstattschranksystem
Art.-Nr.: TWWS2C

Jederzeit erweiterbar mit unseren TWIN BUSCH-Werkstatt-Schranksystemen

Produktbeschreibung

Mit dem TWWS2C bieten wir Ihnen ein professionelles und massives Werkstatt-Eck-Schranksystem mit verschiedenen Stau-, Ablage- und Aufhängeflächen. Der **Unterschrank ist abschließbar** und bietet eine **große Staufläche**. Im oberen Bereich befindet sich ein **offener Eckschrank** für weitere Staufläche. Desweiteren befinden sich **LED-Lichtröhren** unter dem Eck-Oberschrank für eine **optimale Ausleuchtung Ihrer Arbeitsfläche**. Eine robuste **Werkzeug-Lochwand (mit intergrierter 3-fach Steckdose)** und eine massive, **35** mm starke Arbeitsplatte komplettieren das System.

Besonderheiten

- Modernes Design in gewohnter TWIN BUSCH Qualität
- Unterschrank ist abschließbar und bietet eine große Staufläche
- LED-Lichtröhren für eine optimale Ausleuchtung Ihrer Arbeitsfläche
- Robuste, 35 mm starke Arbeitsplatte (Lackversiegeltes Massivholz) mit einer Fläche von 805 x 805 mm
- Werkzeug-Lochwand (mit integrierter 3-fach Steckdose) im kompletten Arbeitsplattenbereich
- Höhenverstellbare Füße zum Ausgleich von Bodenunebenheiten
- Sehr viel Stauraum im Eck-Oberschrank
- Freier Aufbau möglich (keine Wandbefestigung erforderlich)
- Robuste Bauweise

Lieferumfang

- Werkstattschranksystem
- Handbuch
- *Online Aufbauvideo*
- *Online Produktvideo*

Videos

Produkt-video

Aufbau-video

Bemaßungen

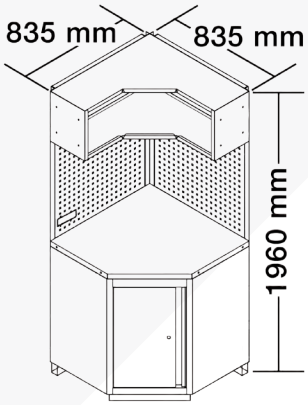

Aufstellungsbeispiel (Dekoration nicht im Lieferumfang enthalten)

Optionales Zubehör

Doppel-Haken
Art.-Nr.: TWWS-HD40

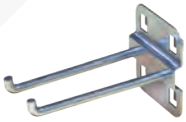

Doppel-Haken
Art.-Nr.: TWWS-HD90

Doppel-Haken
Art.-Nr.: TWWS-HD150

Einzel-Haken
Art.-Nr.: TWWS-HE40

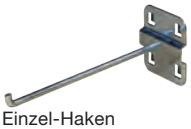

Einzel-Haken
Art.-Nr.: TWWS-HE150

Halter für Schraubendreher
Art.-Nr.: TWWS-SD

Halter für Gabelschlüssel
Art.-Nr.: TWWS-GS

Weiteres Zubehör finden Sie unter *www.twinbusch.de*

www.twinbusch.de | info@twinbusch.de
Twin Busch GmbH | Amperestr. 1 | D-64625 Bensheim | Tel.: +49 (0) 6251 - 70585-0 | Fax: +49 (0) 6251-70585-29

Zubehör für Werkstattschranksysteme

Doppel-Haken
Art.-Nr.: TWWS-HD40

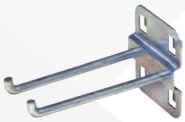

Doppel-Haken
Art.-Nr.: TWWS-HD90

Doppel-Haken
Art.-Nr.: TWWS-HD150

Einzel-Haken
Art.-Nr.: TWWS-HE40

Einzel-Haken
Art.-Nr.: TWWS-HE150

Halter für
Gabelschlüssel
Art.-Nr.: TWWS-GS

Halter für
Schraubendreher
Art.-Nr.: TWWS-SD

Einlegefach
Art.-Nr.: TWWS-L2

Einlegefach
Art.-Nr.: TWWS-K3

Einlegefach
Art.-Nr.: TWWS-K2

Einlegefach
Art.-Nr.: TWWS-L1

Auch im Set erhältlich

TWWS15 + TWWS23 + TWWS2C

TWWS15 + TWWS23

Weitere Informationen finden Sie unter *www.twinbusch.de*

Werkbank / Zubehör

Profi-Werkbank (2 m)
Art.-Nr.: TWWB8057

- Extrem massive Bauart (135 kg schwer)
- Querverstrebungen unter der Arbeitsplatte (Für höhere Stabilität und Belastbarkeit)
- 40 mm starke Arbeitsplatte
- Mit bis zu 6 Schubladen (optionales Zubehör) erweiterbares System
- 2000 mm (B) x 900 mm (H) x 750 mm (T)

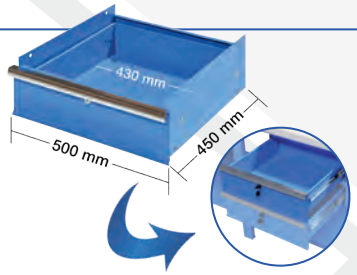

Schublade für Werkbank
Art.-Nr.: TWWB-S50

- Erweitern Sie Ihre Werkbank pro Montageeinheit um bis zu 3 Schubladen (insgesamt sind 6 Schubladen möglich)
- Abschließbare Schublade
- Schnelle und einfache Montage

Akkuschrauber / Verlängerungskabel-Abroller

PROFI-Akkuschrauber
Art.-Nr.: F1-P0622

- Lithium-Ionen-Akku (18 V / 3.0 Ah)
- Schlag-, Stoß-, Säure- und Ölbeständig
- 880 Nm Lösemoment. | Leerlaufdrehzahl: 1650 U/min.
- Schlagfrequenz: 2100 Schläge pro min. | LED-Ladezustandsanzeige
- Lange Lebensdauer durch Metallgehäuse im Schlagkopf
- Motorkohlen leicht zugänglich | Separates Ladegerät
- Schnellladung: 60-70 min. | Akku-Energieinhalt (Wattstd.): 54 Wh
- Inklusive Koffer | Gewicht: ca. 2,9 kg

PROFI-Verlängerungskabel-Abroller
Art.-Nr.: TWVKR

- Kabellänge: 17 m + 1 m Anschlusskabel
- 3 x 2,5 mm²
- Aufrollautomatik
- Kabelführungsautomatik
- Bei Wandbefestigung nach beiden Seiten schwenkbar
- Robustes Kunststoffgehäuse

Druckluft-Werkzeuge

PROFI-Druckluftschrauber
Art.-Nr.: TWA10-1281T

- Doppelschlag 1356 Nm
- Schlag-, Stoß-, Säure- u. Ölbeständig
- Leerlaufdrehzahl: 7500 U/min.
- 3-fach einstellbares Anzugsmoment
- Gewicht: ca. 2 kg

PROFI-Mini-Druckluftschrauber
Art.-Nr.: TWA10-L8806

- 610 Nm Lösemoment
- Schlag-, Stoß-, Säureund Ölbeständig
- Leerlaufdrehzahl: 10000 U/min.
- 3-fach einstellbares Anzugsmoment
- 6 bar Arbeitsdruck
- Gewicht: nur ca. 1,2 kg

PROFI Druckluftschrauber | Art.-Nr.: TWA10-I0615

- ½ Zoll mit autom. Stop bei 108 Nm
- Anzugsbegrenzung bei 108 Nm
- Schlag-, Stoß-, Säure und Ölbeständig
- Drehzahl Vor- u. Rücklauf: 5500 und 8500 U/min.
- 6 bar Arbeitsdruck
- Gewicht: nur ca. 1,9 kg

Schlagschrauber Schoneinsätze (3er Set)
Art.-Nr.: TWA10-CDIS3KI

- SW 17 mm
- SW 19 mm
- SW 21 mm
- Inklusive praktischer Kunststoff-Aufbewahrungsbox

PROFI-Druckluftschlauch-Abroller
Art.-Nr.: TWDLR

- Schlauchlänge: 15 m + 1 m Anschlusskabel
- Max. Druck: 18 bar | Aufrollautomatik | Schlauchführungsautomatik
- Bei Wandbefestigung nach beiden Seiten schwenkbar
- Robustes Kunststoffgehäuse

Bremsenentlüftungsgeräte / Zubehör

Pneumatisches Bremsenentlüftungsgerät
Art.-Nr.: TW422

- 5 Liter Fassungsvermögen
- Inklusive Koffer
- 1-3 bar Arbeitsdruck
- Praktischer Haltegriff
- 11 Adapter für alle gängigen Fahrzeuge

Elektrisches Bremsenentlüftungsgerät
Art.-Nr.: TW532

- 5 Liter Fassungsvermögen
- Arbeitsdruck stufenlos von 0,4 - 3,5 bar regelbar
- Für alle Bremssysteme (auch ABS) geeignet
- Schlauchlänge: 3,5 m
- Automatische Endabschaltung bei leerem Gebinde
- Inkl. Standardadapter E20

Bremsenentlüfter-Adaptersatz

Art.-Nr.: TW532-AD1

- 4 Adapter im praktischen Kunststoffkoffer

Art.-Nr.: TW532-AD2

- 7 Adapter im praktischen Kunststoffkoffer

Auffangflasche

Art.-Nr.: TW532-AFF

- 1,2 Liter
- Mit Füllskala

Hebetechnik

Motorbalancer | Ergänzung zum Motorkran TWSMK
Art.-Nr.: TWSMKB

- PROFI-Qualität
- Ideale Ergänzung zu Ihrem 2 t-Motorkran
- Leicht und flexibel verstellbar
- Vier massive Befestigungshaken
- Zusätzlich kann eine Seite der Kettenaufhängung variabel montiert werden

Profi-Scherenhubtisch - 1000 kg
Art.-Nr.: TWSH10-18

- Pneumatisch hydraulischer Antrieb (Druckluft wird benötigt)
- Plattformgröße: Breite: 800 mm / Länge: 1310 mm bis 1490 mm
- Neigungswinkel der Plattform in Längsrichtung verstellbar
- Optional 8 Adapterplatten mit 8 Aufnahmen zur flexiblen Aufnahme
- 40 + 64 = 104 Löcher M10 mit Gewinde für Aufnahmebefestigung
- 5-fache Hub- und Senkgeschwindigkeit
- 2-fach verstell- und abnehmbarer Schiebegriff
- Vier 360-Grad Lenkrollen mit Bremsfunktion und Drehstoppfunktion

Motorbrücke
Art.-Nr.: TWSMB

- PROFI-Qualität
- Gummierte Auflagen
- Flexibel verstellbar

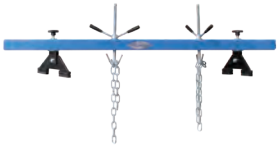

Profi-Scherenhubtisch - 1200 kg | Art.-Nr.: TWSH12-18

- Kabel-Fernbedienung abnehmbar
- Neigungsplattform mit zweifacher Feingewinde-verstellung und Unibalklagerung
- Plattformgröße Breite: 800 mm Länge: 1740 mm bis 2170 mm | 230 V Netzkabel abnehmbar
- 64 + 72 = 136 Löcher M10 mit Gewinde für Aufnahmebefestigung | 2-fache Hubgeschwindigkeit
- Hubplattform in seitlicher Bewegung um 40 mm Verschieb- und Verriegelbar Neigungswinkel der Hubplattform auch in Längsrichtung verstellbar
- 2-fach verstell- und abnehmbarer Schiebegriff

www.twinbusch.de | info@twinbusch.de
Twin Busch GmbH | Amperestr. 1 | D-64625 Bensheim | Tel.: +49 (0) 6251 - 70585-0 | Fax: +49 (0) 6251-70585-29

Wagenheber

Hydraulischer Doppelhub-Wagenheber (2000 kg)
Art.-Nr.: TWAF20

- Max. Belastbarkeit: 2000 kg
- Unterschwenkhöhe: 75 mm
- Hubhöhe (max.): 507 mm
- Doppelhubkolben (doppelte Kraft) für sehr schnelles und komfortables Anheben
- Extrem massive Bauart
- Drehknaufmechanik (zum sanften Ablassen und fixieren)
- Geriffelte, rutschhemmende Griffflächen
- Um 360° schwenkbare Leichtlaufrollen
- Massive Metallräder

Produkt-video

Hydraulischer Doppelhub-Wagenheber (3500 kg)
Art.-Nr.: TWAF35

- Max. Belastbarkeit: 3500 kg
- Unterschwenkhöhe: 110 mm
- Hubhöhe (max.): 525 mm
- Doppelhubkolben (doppelte Kraft) für sehr schnelles und komfortables Anheben
- Extrem massive Bauart
- Drehknaufmechanik (zum sanften Ablassen und fixieren)
- Geriffelte, rutschhemmende Griffflächen
- Um 360° schwenkbare Leichtlaufrollen
- Massive Metallräder

Produkt-video

Ölauffangbehälter

Ölauffangkessel
Art.-Nr.: TW20810

- 70 Liter Fassungsvermögen
- Große Auffangwanne
- Entleerung über Druckluft (mit 1-2 bar)
- Ablagegitter für Ölfilter
- Überdruckventil

Produkt-video

Ölauffangkessel
Art.-Nr.: TW20850

- 70 Liter Fassungsvermögen
- Große Auffangwanne
- 1-2 Liter Saugleistung pro Minute (je nach Düse)
- Arbeitsdruck: 8-10 bar
- Entleerung über Druckluft (mit 1-2 bar)
- Ablagegitter für Ölfilter
- Überdruckventil

Produkt-video

Ölauffangkessel
Art.-Nr.: TW21950

- 70 Liter Fassungsvermögen
- 10 Liter Glasmessbehälter
- 1-2 Liter Saugleistung pro Minute (je nach Düse)
- Arbeitsdruck: 8-10 bar
- Entleerung über Druckluft (mit 1-2 bar)
- Ablagegitter für Ölfilter
- Überdruckventil

Produkt-video

Hydraulikpressen

Hydraulikpresse (20 t)
Art.-Nr.: TWSP202

- 750 mm Verstellbereich
- Einschubbreite: 490 mm
- Komfortable Bedienung
- Zylinder horizontal verstellbar
- Übersichtlicher Manometer (Druckanzeige)

Hydraulikpresse (45 t)
Art.-Nr.: TWSP245

- Mit Handpumpe und zusätzlich Pneumatik Antrieb per Druckluft
- Seilwinde für Quertraverse
- Druckanzeige in Tonnen
- Zylinderhub: 190 mm
- Einschubbreite: 820 mm
- Verstellbereich: 700 mm
- Maße für Platzbedarfs: 1710 mm (H) x 1420 mm (B) x 800 mm (mit Fuß) (T)
- Komplett vormontiert

Getriebeheber

Getriebeheber
Art.-Nr.: TWSG

Produkt-video

- PROFI-Qualität
- 500 kg Belastbarkeit
- Min. Höhe: 1075 mm
- Max. Höhe: 1890 mm
- Schnellverstellung
- Um 360° schwenkbare Leichtlaufrollen
- Gewicht: ca. 35 kg

Schweißgerät / Booster

Schutzgas-Schweißgerät
Art.-Nr.: TW210

- Max. Leistungsaufnahme: 7,2 kVA
- Einstellbereich: 35 - 250A
- Schweißdrahtaufnahme: 15 kg, Ø280 mm
- Schweißdraht-Ø: 0,8 - 1,0 mm

PROFI-Booster
Art.-Nr.: TWCB4200

- Für PKW und LKW
- 12 V / 24 V
- Startfunktion
- 3 Ladestufen

Unser Online-Shop unter www.twinbusch.de

Jetzt ganz bequem online bestellen!

Besuchen Sie auch unsere umfangreichen Online-Shops unter „www.twinbusch.de", bzw. direkt die entsprechenden Domains der jeweilig vertretenen Tochterfirmen in den verschiedenen Ländern. Mit unseren Web-Portalen möchten wir Ihnen die Welt von TWIN BUSCH in Ihrer ganzen Vielfalt präsentieren. Neben unserem komplexen Produktangebot finden Sie Hintergrundinformationen zum Unternehmen, spezielle Serviceangebote, Produkt- und Anleitungsvideos, Bedienungsanleitungen, Referenzen und vieles mehr. Lassen Sie sich doch einfach überraschen und schauen Sie gerne vorbei!

Hier geht´s zum OnlineShop!

Welches Produkt benötige ich?

Entscheidungsprobleme? Schauen Sie sich doch mal unseren Entscheidungshelfer (hier im Katalog) zur jeweiligen Produktgruppe an.

*Gerne können Sie sich auch unsere **Beratungsvideos** anschauen, dort erklären Ihnen unsere **Verkäufer die Unterschiede der einzelnen Produkte.***

Zur Online Videoberatung

Online-Videoberatung per Videotelefonie

*Buchen Sie jetzt **kostenlos** unsere **Online-Videoberatung** und lassen Sie sich per Videotelefonie durch unsere Ausstellungsräumlichkeiten führen und beraten.*

Jetzt kostenlos buchen

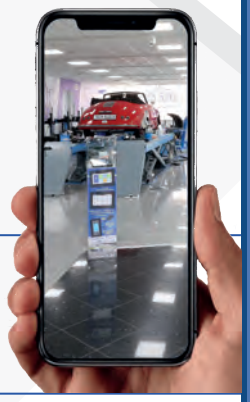

Online einkaufen und bezahlen

Wir bieten in unserem OnlineShop viele verschiedene Zahlungsmöglichkeiten an, wie z.B. Ratenkauf by EasyCredit, Paypal (beinhaltet unter anderem auch Kreditkarte), Vorkasse und auch Barzahlung bei Abholung.

ratenkauf by easyCredit · PayPal · VISA · Kauf auf Rechnung über PayPal PLUS · Barzahlung bei Abholung · Vorkasse

Kennen Sie schon unseren Werkstattplaner?

Planen Sie ganz einfach, mit Hilfe unseres Werkstattplaners, Ihre Werkstatt.

*Jetzt **kostenlos anfordern***
*unter **info@twinbusch.de***

*oder ganz einfach **online ausdrucken**.*

Hier geht´s zum Werkstattplaner

Augmented Reality / AR

*Wir bieten Ihnen von einer Vielzahl an Produkten ein **AR-fähiges 3D-Modell**, dieses können Sie mit Ihrem (kompatiblen) Smartphone direkt in Ihre Werkstatt/Räumlichkeiten projizieren und dort genauer ansehen.*

Unsere 3D-Modelle sind originalgetreu, Sie können diese z.B. zum planen Ihrer Werkstatt nutzen, somit wäre es die perfekte Ergänzung zu unserem Werkstattplaner!

Diese Modelle finden Sie auf den jeweiligen Produktseiten in unserem Shop sowie auch hier im Katalog.

Probieren Sie es aus!

Self-Service-Center - Unser 24/7 Service für Sie

*Sie haben ein Problem mit Ihrer Hebebühne, schauen Sie doch mal in unser **24/7 Self-Service-Center**.*
Dort bieten wir Ihnen eine Vielzahl an Videos über Wartungen bis hin zu Ersatzteilaustausch.

Hier geht´s zum Self-Service-Center

www.twinbusch.de | info@twinbusch.de
Twin Busch GmbH | Amperestr. 1 | D-64625 Bensheim | Tel.: +49 (0) 6251 - 70585-0 | Fax: +49 (0) 6251-70585-29

Der Twin Busch Video-Bereich

Produktvideos

Zu einer Vielzahl unserer Produkte bieten wir Ihnen ein Produktvideo, somit bekommen Sie Einblicke in die Funktionalität des Produkts.

Hier geht´s zu den Produkt-Videos

Aufbauvideos

Sie können mit Hilfe unserer Aufbauvideos ganz leicht Ihre Werkstattausrüstung selbst montieren. Schauen Sie gerne mal rein!

Hier geht´s zu den Aufbau-Videos

Kennen Sie schon unsere Tips&Tricks-Videos?

In der Rubrik „Tips&Tricks“ zeigen wir Ihnen einfache Lösungen (in Videos) um mit Ihren TWIN BUSCH-Produkten effizienter zu arbeiten. Unsere Technikspezialisten erklären Ihnen die exakten Handgriffe. Schauen Sie doch mal rein!

Hier geht´s zu den Tips&Tricks-Videos

E-Learning - Online lernen

In unserer E-Learning-Reihe vermitteln wir Grundwissen, z.B. über den Aufbau eines Rad´s. Diese besteht aus mehreren Folgen. Schauen Sie gerne mal rein!

Hier geht´s zu den E-Learning-Videos

Ersatzteil auswechseln? Unsere Quick Repair-Videos helfen Ihnen dabei!

In der Rubrik „Quick Repair“ zeigen wir Ihnen wie Sie ganz einfach und unkompliziert Ersatzteile tauschen können.

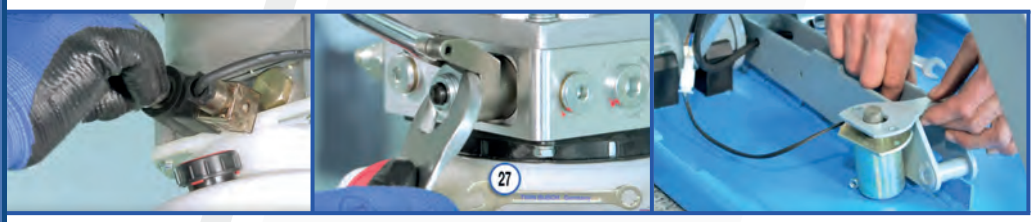

Hier geht´s zu den Quick Repair-Videos

Lift Up with TWIN BUSCH

In der Rubrik "Lift up with TWIN BUSCH" zeigen wir Ihnen eine Vielzahl an verschiedenen Fahrzeugen die mit unseren Hebebühnen angehoben werden können.

Hier geht´s zu den Lift-up-Videos

Viele weitere Videos finden Sie unter www.twinbusch.de

Wussten Sie eigentlich schon..?

Produktentwicklung bei Ihrer TWIN BUSCH GmbH!

In unserer Produktentwicklungs- und Technikabteilung werden praktische Lösungen für den professionellen KFZ-Werkstattbereich entwickelt und fortlaufend optimiert.
Von der Ideenfindung zum fertigen Produkt, alles aus einer Hand. Diese Entwicklungsprozesse basieren auf über 25 Jahre langer Erfahrung. Auch die Resonanz unserer Großhändler, Firmen- und Privatkunden nehmen wir zum Anlass für eine ständige Weiterentwicklung und neue Innovationen. Natürlich in der von Ihnen gewohnten TWIN-BUSCH-Qualität und zum optimalen Preis-Leistungs-Verhältnis. Überzeugen Sie sich selbst.

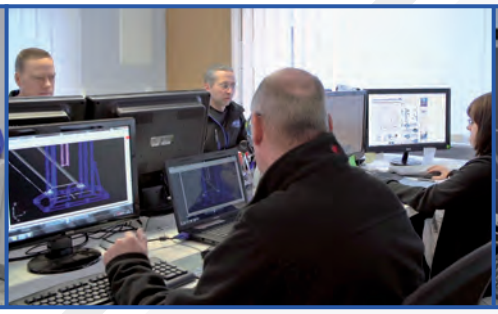
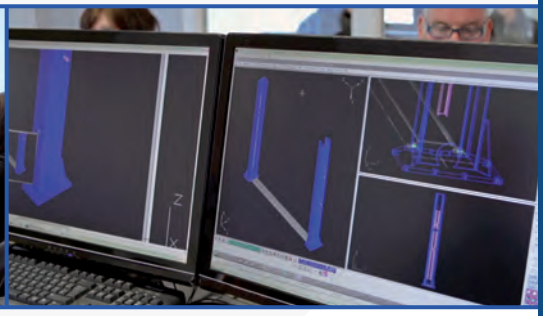

Permanente Entwicklungsprozesse

Neben einer konsequenten Weiterentwicklung der Reifenwuchtmaschinen-Produktreihe mit zahlreichen kleineren „Updates“, sticht besonders das neue und exklusive Design hervor, kombiniert mit einem schräg angeordnetem Display für optimale Ablesbarkeit und die sich daraus ergebende Ergonomie, welche für sich spricht.
Diese Entwicklungsprozesse im Bereich Technik und Design spiegeln sich auch bei unseren Hebebühnen, Reifenmontagemaschinen und dem umfassenden KFZ-Werkstattausrüstungssortiment wider.

Zubehör- und Teilelager | Servicewerkstatt

Durch unser großzügiges, doppelstöckiges Teilelager auf einer Gesamtfläche von über 400 m² sind bei Bedarf erforderliche Zubehör- und Ersatzteile auf viele Jahre gesichert. Wir lagern z.B. heute noch Ersatzteile von Hebebühnen, welche seit über 20 Jahren im Einsatz sind. Ein weiteres schlagkräftiges Argument, sich für TWIN BUSCH-Produkte zu entscheiden! Desweiteren verfügen wir auf einer Gesamtfläche von über 500 m² über eine großzügig ausgestattete Servicewerkstatt, bestückt mit modernster und umfangreicher Technik, um Ihnen stets einen reibungslosen und zügigen Service bieten zu können. Außergewöhnliche Leistungen stehen bei uns an erster Stelle!
Denn auch nach Ihrem Kauf ist das TWIN BUSCH-Team selbstverständlich für Sie da!

www.twinbusch.de | info@twinbusch.de
Twin Busch GmbH | Amperestr. 1 | D-64625 Bensheim | Tel.: +49 (0) 6251 - 70585-0 | Fax: +49 (0) 6251-70585-29

Und was gibt es sonst noch?

Das pure Rennsporterlebnis! Besondere Highlights mit TWIN BUSCH-Motorsport!

Twin Busch ist auch in der Saison 2022 ein starker Partner im Motorsport

TWIN BUSCH zeigt auch im Motorsport extremes Engagement und sponsert zahlreiche bekannte Rennserien und Teams mit namhaften Fahrern.
Als offizieller Partner unterstützte TWIN BUSCH im Jahr 2020 erstmals als offizieller Partner Audi Sport in der DTM.
Mike Rockenfeller (DTM Champion) ging mit seinem Audi RS5 DTM #99 in den typischen TWIN BUSCH-Farben an den Start.
Die Rennveranstaltungen der DTM wurden in voller Länge live auf Sat1 übertragen.
Umso mehr freut es uns, dass wir auch 2022 wieder als offizieller Partner von T3-Motorsport und dem Fahrer Nicki Thiim auf einem Lamborghini GT3 EVO in der Top Serie des Motorsports als Hauptsponsor vertreten sind. Die DTM wird ab dem 30.04.2022 live im Free-TV auf Pro7 zu sehen sein.

Als offizieller Serienpartner geht TWIN BUSCH bei den ADAC GT Masters (mit einer Gesamtpower von über 20.000 PS) an den Start. Zu sehen mit Werbelogos auf den Heckflügelendplatten aller Fahrzeuge.
Außerdem unterstützt TWIN BUSCH das Team Joos Sportwagentechnik mit einem Porsche GT3 als Hauptsponsor. Das Fahrzeug in TWIN BUSCH Farben wird mit den Top Piloten Christian Engelhart und Ayhancan Güven bei den ADAC GT-Masters an den Start gehen.
Die ADAC GT Masters wird ab dem 23.04.2022 live im Free-TV auf RTL-NITRO zu sehen sein.

Heiße und staubige Action präsentiert uns Philip Geipel mit seinem Skoda Fabia R5, mit dem er schon zahlreiche Erfolge einfahren konnte und durch sein cooles TWIN BUSCH-Design alle Blicke auf sich zieht. Somit sind wir auch als Hauptsponsor eines Fahrzeugs in der ADAC DRM (Deutsche Rallye Meisterschaft) vertreten.

Der TWIN BUSCH AUDI R8 LMS sorgt mit seinem markanten und auffallendem Design immer wieder für spektakuläre Auftritte.
Neben zurückblickend erfolgreichen Teilnahmen bei der VLN-Langstreckenmeisterschaft und dem 24-Stunden-Rennen auf dem Nürburgring (grüne Hölle) geht dieser in der aktuellen Saison bei diversen Rennevents an den Start.

Weiterhin unterstützt wird der Mercedes AMG GT3 des Teams Equipe Vitesse in der rasanten STT Spezial-Tourenwagen-Trophy.

Auch der klassische Porsche RSR zieht im TWIN BUSCH-Look bei der Youngtimer Trophy, dem 1000-km-Rennen auf dem Nürburgring und den 24h-Classics erfolgreich seine Runden und sorgt auch dort für Aufsehen. Auch die Youngtimer Trophy unterstützt Twin Busch ebenso als Seriensponsor mit Logos auf allen Fahrzeugen.

Mit dem AUDI RS3 LMS TCR und dem Hyundai i30 N TCR unterstützt TWIN BUSCH als Hauptsponsor den zweifachen TCR-Champion Antti Buri in diversen TCR-Rennserien.

Logistik | Versand | Selbstabholer

Ausgehend von unserem Firmenhauptsitz in D-64625 Bensheim, schicken wir die angeforderte Ware täglich in alle Teile der Welt.
Ob Großhändler, Firmenkunden, Vertriebspartner, Tochterfirmen oder Privatkunden, unsere Logistik sorgt stets für einen reibungslosen sowie zügigen Warenumschlag und Versand. Neben dem bereits erwähnten, deutschlandweiten Montage- und Lieferservice können unsere Kunden selbstverständlich Ihre Ware auch direkt ab Lager selbst abholen. Die Selbstabholung ist natürlich auch bei unseren Tochterfirmen möglich.

Wissenswertes weitergeben! / Bestellannahme | Service-Point | Beratung

Neben umfangreicher Beratung vor Ort, stehen bei Bedarf auch individuelle Schulungsräume zur Verfügung. In angenehmer Atmosphäre bereichern wir Sie mit dem erforderlichen KNOW-HOW und geben Ihnen Tipps und Tricks vom PROFI, basierend auf jahrelanger Erfahrung und entsprechender Fachkenntnis.

Bestellannahme, Service-Point, technische Beratung, in unseren weitläumigen Großraumbüros finden Sie stets die gewünschten Ansprechpartner sowie die entsprechenden Anlaufstellen. Wir freuen uns auf Sie.
Von Montag bis Freitag sind wir von 9:00 - 12:30 Uhr
und 13:00 - 18:00 Uhr und Samstags von 10 - 13 Uhr für Sie da!

Immer ein starker Auftritt! Action Pur im Free TV!

TWIN BUSCH als offizieller Team-Sponsor bei der ProSieben TV total Stock Car Crash Challenge 2015!

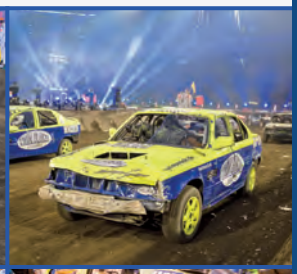

Für spektakuläre Showeinlagen und einen unvergesslichen Abend sorgte das prominente und siegreiche twinbusch.de-Team, bestehend aus Axel Stein, Steffen Henssler und Christian Clerici. (von links nach rechts)

TWIN BUSCH als offizieller Sponsor bei der PROMI DART WM!

Team TWIN BUSCH (bestehend aus dem YouTuber Marcel Scorpion und dem Dart-Profi Martin Schindler) holte bei der Promi-Darts-Weltmeisterschaft 2018 den ersten Platz.

TWIN BUSCH als offizieller Hauptsponsor bei der WBO-Weltmeisterschaft!

TWIN BUSCH, die Assoziation aus Kraft und Power spiegelte sich auch im WBO-Weltmeisterschaftsboxkampf im Super-Mittelgewicht zwischen Arthur Abraham und Martin Murray wider. Arthur Abraham konnte in zwölf knallharten Runden den Kampf für sich entscheiden, bei dem TWIN BUSCH als Hauptsponsor ins Rampenlicht rückte.

TWIN BUSCH-Produkte im PROFI-Einsatz!

Jean Pierre Kraemer | JP Performance

Großkunde / Saudi Arabien

BMW-Museum (BMW 507 v. Elvis Presley)

TWIN BUSCH Presseveröffentlichungen und Testberichte

Die jeweiligen Produktberichte finden Sie auf unserer Homepage bei den entsprechenden Artikeln!

www.twinbusch.de | info@twinbusch.de
Twin Busch GmbH | Amperestr. 1 | D-64625 Bensheim | Tel.: +49 (0) 6251 - 70585-0 | Fax: +49 (0) 6251-70585-29

Aufbau-Komplettservice | Messen | Events

Aufbau-Komplettservice

Profitieren Sie jetzt! Alles aus einer Hand!

Wir bieten Ihnen einen deutschlandweiten und besonders Preiswerten Montage- und Lieferservice.*

**z.B. 2-Säulen-Hebebühne „Basic Line“ (TW242A), bis 200 km Entfernung für nur 550 € (inkl. MwSt.) Lieferung und UVV sind ebenfalls im Preis enthalten!*

Automechanika / Frankfurt

automechanika

13.09.2022 - 17.09.2022

Internationale Leitmesse der Automobilwirtschaft in Frankfurt am Main (DE)

Messetermine

Besuchen Sie uns auch auf den großen Automobilwirtschaftsmessen, wie z.B. der Automechanika in Frankfurt, Reifenmesse in Essen, Techno Classica in Essen, AutoZum in Salzburg (Österreich), Autopromotec in Bologna (Italien) oder der Equip Auto in Paris (Frankreich). Wir freuen uns darauf, Sie auch dort von der hervorragenden Qualität und Leistungsstärke unserer Produkte überzeugen zu können. Ein Messebesuch, der sich für Sie auf jeden Fall lohnt!

- *20.04. - 23.04.2022*
  Motortec, Madrid (ES)
- *Neuer Termin: 21.04. - 24.04.2022*
  Retro Classics, Stuttgart (DE)
- *Neuer Termin: 13.09. - 17.09.2022*
  Automechanika, Frankfurt (DE)
- *18.10. - 22.10.2022*
  Equip Auto, Paris (FR)

Öffnungszeiten
(D-64625 Bensheim):

Mo. - Fr.:
9:00 - 12:30 Uhr /
13:00 - 18:00 Uhr
Sa.: 10:00 - 13:00 Uhr

DE | Verkauf | Ausstellung | Zentrallager

Twin Busch GmbH *(Firmenhauptsitz)*
Amperestr. 1 | D-64625 Bensheim
Tel.: +49 (0) 6251-705 85-0 | Fax: +49 (0) 6251-705 85-29
www.twinbusch.de | E-Mail: info@twinbusch.de

DE | Logistik- und Schulungszentrum

Sophie-Opel-Str. 18 | D-64625 Bensheim
(Kein Verkauf)
+49 (0) 6251-705 85-0 | info@twinbusch.de

DE | Außenlager 1 | Prototypenbau | Produktentwicklung

Werner-von-Siemens-Str. 31 | D-64625 Bensheim
(Kein Verkauf)
+49 (0) 6251-705 85-18 | info@twinbusch.de

DE | Außenlager 2 | Produktentwicklung (Büros)

Werner-von-Siemens-Str. 33 | D-64625 Bensheim
(Kein Verkauf)
+49 (0) 6251-705 85-21 | info@twinbusch.de

Firmen-Präsentation

Twin Busch GmbH - Niederlassung Ost - Berlin
Blankenfelder Str. 1 | D-14974 Ludwigsfelde
(Ortsteil Groß Schulzendorf / Berliner Ring)
Tel.: +49 (0) 3378 - 51 81 551
www.twinbusch.de | E-Mail: berlin@twinbusch.de

Twin Busch GmbH - Niederlassung West - Ruhrgebiet
Moselstr. 11 (Direkt an der A3) | D-45478 Mülheim an der Ruhr
Tel.: +49 (0) 208-740 416 20 | Fax: +49 (0) 208-740 416 40
www.twinbusch.de | E-Mail: ruhrgebiet@twinbusch.de

Twin Busch GmbH - Niederlassung Nord - Walsrode
Verdener Str. 55 | D-29664 Walsrode (Direkt am Autobahndreieck A7/A27)
Tel.: +49 (0) 5161 - 787 05 67
www.twinbusch.de | E-Mail: walsrode@twinbusch.de

Twin Busch France Sarl - Niederlassung Frankreich
6, Rue Louis Armand | 67620 Soufflenheim
Tel.: +33 (0) 3 88 94 35 38
www.twinbusch.fr | E-Mail: info@twinbusch.fr

Twin Busch Netherland B.V. - Niederlassung Niederlande
Wheeweg 26 | 7471EW Goor
Tel.: +31 (0) 548 61 44 11
www.twinbusch.nl | E-Mail: info@twinbusch.nl

Twin Busch Ibérica S.L. - Niederlassung Spanien
Pol. Ind. El Pla de Llerona | Calle Holanda 1
E-08520 Les Franqueses del Vallès (Barcelona)
Tel.: +34 937 645 953
www.twinbusch.es | E-Mail: info@twinbusch.es

Twin Busch S.R.L - Niederlassung Rumänien (Deva)
Garage Equipment Romania
Str. Santuhalm Nr. 68 | RO-330037 Deva (Hunedoara)
Tel.: +40 (0) 722 596 123 | Fax: +40 (0) 354 730 031
www.twinbusch.ro | E-Mail: info@twinbusch.ro

Twin Busch S.R.L - Niederlassung Rumänien (Bukarest)
Garage Equipment Romania
Soseaua Bucuresti-Urziceni Nr. 64C | Afumati RO-077010 Ilfov (Bucuresti)
Tel.: +40 (0) 765 521 741 | Fax: +40 (0) 314 379 461
www.twinbusch.ro | E-Mail: info@twinbusch.ro

Twin Busch LP - Niederlassung USA (Las Vegas)
730 W Cheyenne Ave | STE 90
North Las Vegas, NV 89030 | United States
Tel.: +1 (424) 465-0361
www.twinbusch.com | E-Mail: sales@twinbusch.com

Twin Busch UK LTD - Niederlassung England
9, Linnell Way | Telford Way Industrial Estate
NN16 8PS, Kettering (Northants), England
Tel.: +44 (0) 1536 522 960
www.twinbusch.co.uk | E-Mail: info@twinbusch.co.uk

Folgen Sie uns auch gerne auf *twinbusch.germany* *twinbusch* *Twin Busch GmbH*

In allen Filialen finden Sie großflächige Ausstellungsräumlichkeiten sowie neben der entsprechenden Landessprache auch deutschsprachige Ansprechpartner!

Preise laut aktueller Preisliste | Texte und Abbildungen unverbindlich | Druckfehler, Irrtümer und technische Änderungen vorbehalten | © TWIN BUSCH GmbH | 04-2022